NARVI

Narvi NC



ІНСТРУКЦІЯ З МОНТАЖУ ТА ЕКСПЛУАТАЦІЇ

NARVI NC ELECTRIC 4,5 kW

NARVI NC ELECTRIC 6,0 kW

NARVI NC ELECTRIC 9,0 kW

1. ВСТУП

Дякуємо, що обрали електричний обігрівач Narvi NC.

Цей посібник містить інструкції з встановлення та експлуатації моделей обігрівачів, оснащених системою керування потоком Narvi.

2. ПОПЕРЕДЖЕННЯ

– Уважно прочитайте інструкцію перед встановленням та використанням пристрою та збережіть інструкцію з експлуатації для подальшого використання.

– Систему керування можна використовувати лише для керування електричним нагрівачем сауни,

використання для будь-яких інших цілей заборонено.

– Контролер має бути встановлений у приміщенні, з якого обігрівач можна бачити, щоб забезпечити безпечний запуск. Під час встановлення контролера в приміщенні, з якого немає прямої видимості до обігрівача, обігрівач повинен відповідати вимогам випробування на пожежну безпеку відповідно до розділів 19.101 та 19.102 стандарту EN 60335-2-53, в іншому випадку контролер слід встановлювати поза прямою видимістю з кімнати до обігрівача заборонено.

– Систему дистанційного керування Narvi Flow WiFi можна використовувати лише з обігрівачем, який відповідає вимогам випробувань на пожежну безпеку згідно з EN 60335-2-53, розділи 19.101 та 19.102.

– Під час використання обігрівача, який не відповідає вищезазначеним вимогам, безпечна експлуатація повинна бути забезпечена шляхом підключення відповідного запобіжного пристрою, такого як дверний вимикач або запобіжний вимикач, до системи керування.

– Діти віком до 8 років не можуть користуватися пристроєм, а діти віком до 14 років можуть користуватися пристроєм лише під наглядом дорослих.

– Цей пристрій не призначений для використання особами, чиї фізичні, сенсорні або розумові здібності, брак досвіду або знань перешкоджають їм безпечно користуватися пристроєм, якщо вони не перебувають під наглядом особи, відповідальної за їхню безпеку, або не отримали інструкцій щодо використання пристрою.

– Діти повинні завжди перебувати під наглядом, щоб переконатися, що вони не граються з обігрівачем або його елементами керування.

– Не торкайтеся обігрівача, коли він гарячий.

– Гарячий обігрівач може спричинити опіки.

– металеві частини та камені обігрівача сильно нагріваються під час використання.

– За раз можна додавати лише невелику кількість води для сауни (1–2 дл), оскільки пара горить.

– Не додавайте воду для сауни, коли ви або хтось інший знаходиться поруч із обігрівачем – гаряча пара може спричинити опіки.

– Камені для сауни повинні бути складені відповідно до інструкцій – неправильно заповнена камера для каменів створює небезпеку пожежі.

– Не можна використовувати обігрівач без каменів.

– Недостатньо заповнена камера для каменів створює небезпеку пожежі.

– Накриття обігрівача створює небезпеку пожежі.

– Сушити одяг або інші текстильні вироби на обігрівачі або поблизу нього заборонено.

– Не розміщуйте жодних предметів на обігрівачі сауни.

– Перед увімкненням обігрівача сауни переконайтеся, що на обігрівачі сауни або поблизу нього немає жодних предметів або текстилю.

– Двері та вікна повинні бути зачиненими, коли обігрівач сауни увімкнений.

– Під час використання пульта дистанційного керування завжди перевіряйте приміщення сауни та навколишнє середовище навколо обігрівача сауни, перш ніж активувати режим очікування.

– Рекомендована температура сауни становить 60–80°C. – Тривале перебування в гарячій сауні підвищує температуру тіла, що може бути небезпечним.

– Не можна спати в сауні.

– Якщо стан вашого здоров'я може вплинути на користування сауною, зверніться за порадою до лікаря.

– Не заходьте в гарячу сауну під впливом ліків або хворі.

– Використовуйте лише чисту воду з дому як воду для сауни;

морська вода, солона вода або хлорована вода не підходять і можуть пошкодити обігрівач сауни.

3. ЕКСПЛУАТАЦІЯ

3.1 Під час першого використання обігрівач та каміння можуть видавати запах, який усувається за допомогою вентиляції.

Якщо розмір обігрівача правильно підібраний для сауни, добре ізольована сауна нагріється до робочого стану приблизно за годину, і каміння в обігрівачі нагріватиметься за той самий час.

Температура сауни зазвичай становить 60–80°C, а вологість підвищується шляхом наливання води в обігрівач, приблизно по 0,2 літра за раз. Не наливайте воду в сауну, коли ви або хтось інший знаходиться поруч з обігрівачем – гаряча пара може спричинити опіки. Придатність сауни та температура індивідуальні, тому відповідний час для прийняття сауни залежить від того, коли користувач почувається комфортно. Після прийняття сауни найкраще вимикати обігрівач лише перед виходом, щоб сауна та каміння висохли, що подовжить термін служби обігрівача.

3.2 ВОДА

Для кам'янки слід використовувати лише чисту побутову воду.

Вимоги до якості побутової води:

– вміст гумусу < 12 мг/л

– вміст заліза < 0,2 мг/л

– вміст кальцію < 100 мг/л

– вміст марганцю < 0,05 мг/л

– морська або інша солона вода не може використовуватися.

– вода, що містить хлор, не може використовуватися.

Гарантія на обігрівач не поширюється на пошкодження, спричинені неправильним типом води для сауни.

Prestige Comfort

4.КОНСТРУКЦІЯ САУНИ

Кімната сауни повинна бути добре утеплена, особливо стеля, оскільки більша частина тепла втрачається вгору. У випадку з теплоізольованою конструкцією рекомендується використовувати, наприклад, алюмінієву фольгу як пароізоляцію. Внутрішні поверхні сауни повинні бути виготовлені з дерева або негорючого матеріалу. Підлога повинна бути темною, оскільки каміння та вода в сауні можуть спричинити зміну кольору.

4.1 ЗАХИСНЕ ОГОРОЖЖЯ

За потреби навколо печі можна встановити захисну огорожу, і її конструкція завжди повинна відповідати мінімальним безпечним відстаням від легкозаймистих конструкцій, зазначеним в інструкціях. (Рисунок 6.1-1, Таблиця 6.1-1). Неправильне встановлення створює небезпеку пожежі.Огорожа — лише з дотриманням мінімальних відстаней.

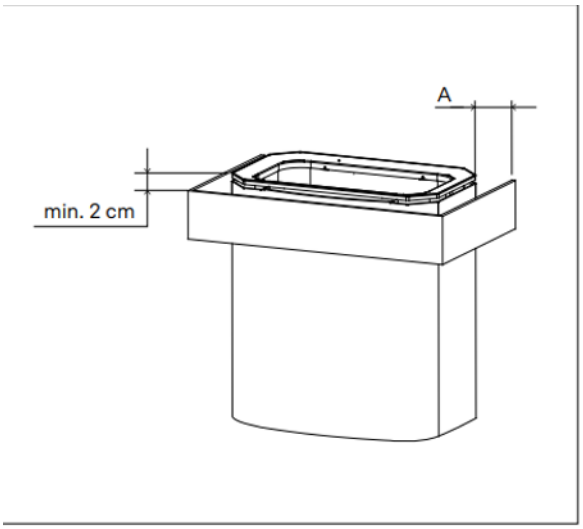

Рисунок 4.1-1. Захисне огородження для нагрівача сауни

4.2 ВЕНТИЛЯЦІЯ САУНИ

Вентиляція сауни повинна бути достатньо ефективною для підтримки належного рівня кисню та свіжого повітря. Повітря в кімнаті сауни слід міняти 3–6 разів на годину. Рекомендується виконувати вентиляцію сауни відповідно до плану проектувальника HVAC.

5. СИСТЕМА ОБІГРІВАЧА

5.1 ЧАСТИНИ СИСТЕМИ ОБІГРІВАЧА

Система обігрівача складається з таких частин:

1. Обігрівач
2. Монтажні пластини + монтажні гвинти
3. Інструкція з встановлення та експлуатації обігрівача
4. Контролер (локальна модель, модель з дистанційним керуванням)
5. Кабель контролера 6 м
6. Датчик температури із захистом від перегріву та кабель 6 м.
7. Датчик вологості та кабель 6 м (додатково)
8. Дверний вимикач (датчик, магніт, затискачі x 2) та кабель 5 м (модель з дистанційним керуванням)
9. Пакет з аксесуарами (гвинти, заглушки, стрічки x 4)
10. Роутер (дистанційне керування) (не входить до комплекту постачання)
11. Мобільний пристрій + додаток Narvi (дистанційне керування) (не входить до комплекту постачання)
12. Кабель живлення (не входить до комплекту постачання)

Prestige Comfort

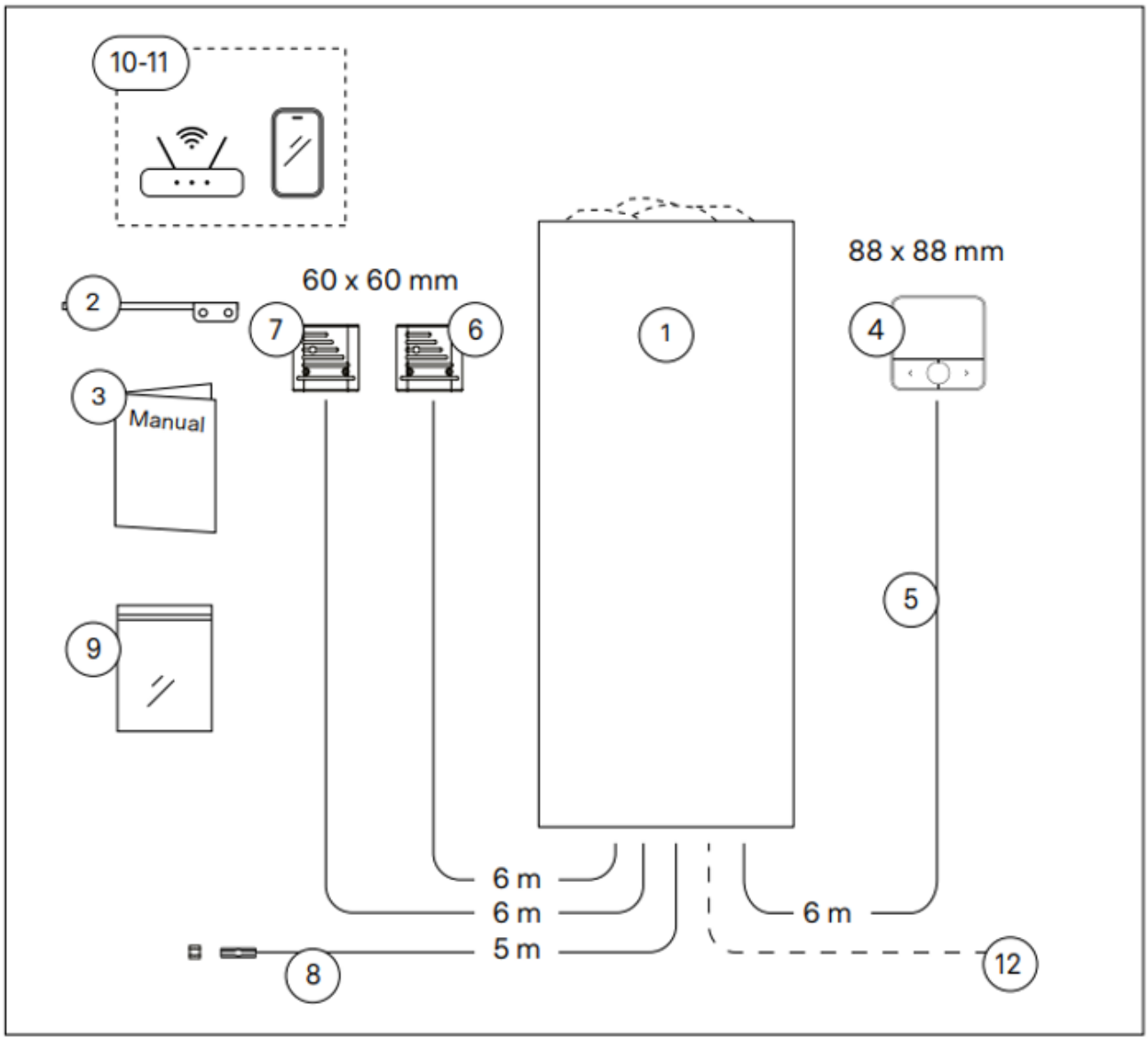

Рисунок 5.1-1. Компоненти системи

Prestige Comfort

5.2 ТЕХНІЧНІ ХАРАКТЕРИСТИКИ

Корпус	Ширина [мм]	435
	Глибина [мм]	315
	Висота [мм]	520
	Вага [кг] (без каміння)	15
	Тип монтажу	Настінний
	Максимальний струм [A]	16
	Ступінь захисту IP	IPX4
	Ступінь захисту IP (у зоні розбризкування)	IPX5
Блок керування	Температура зберігання [°C]	0–50
	Температура навколишнього середовища [°C]	-10–80
	Розміри Ш×В×Г [мм]	88 x 88 x 23
	Тип монтажу	Накладний
	Місце встановлення	Всередині приміщення
	Максимальна температура монтажної поверхні [°C]	макс. 80
	Максимальна висота встановлення в сауні [см]	100
	Мінімальна відстань до стелі в сауні [см]	70
	Діапазон регулювання температури [°C]	40–115
Блок керування (додаткова модель)	Wi-Fi мережа	2,4 ГГц
Кабель блоку керування (SIHF-O 4×0,25)	Довжина кабелю [м]	6
Датчик температури	Термозахист	144
Датчик вологості	(додаткове обладнання)	Narvi
Кабель живлення та датчика температури	Розміри Ш×В×Г [мм]	63 x 60 x 22
Кабель датчика вологості (SIHF-O 4×0,25)	Довжина кабелю [м]	6
Живлення	(230V AC 1N) [Вт]	макс. 100

Таблиця 5.1-1. Технічні характеристики

5.3 СХЕМА ПІДКЛЮЧЕННЯ

Усі електромонтажні роботи може виконувати лише кваліфікований електрик відповідно до чинних норм монтажу.

Під час вимірювання опору ізоляції нагрівач може протікати через вологу в повітрі, яка поглинулася ізоляцією нагрівальних елементів під час зберігання або транспортування. Вологу можна видалити з елементів після кількох циклів нагрівання.

Не підключайте джерело живлення до електронагрівача через пристрій захисного відключення!

Розташування клем на схемі підключення наведено лише для довідки. Завжди перевіряйте кінцеві позначки на платі блоку живлення.

СХЕМА ПІДКЛЮЧЕННЯ БЛОКУ СИЛОВОГО СИЛУ

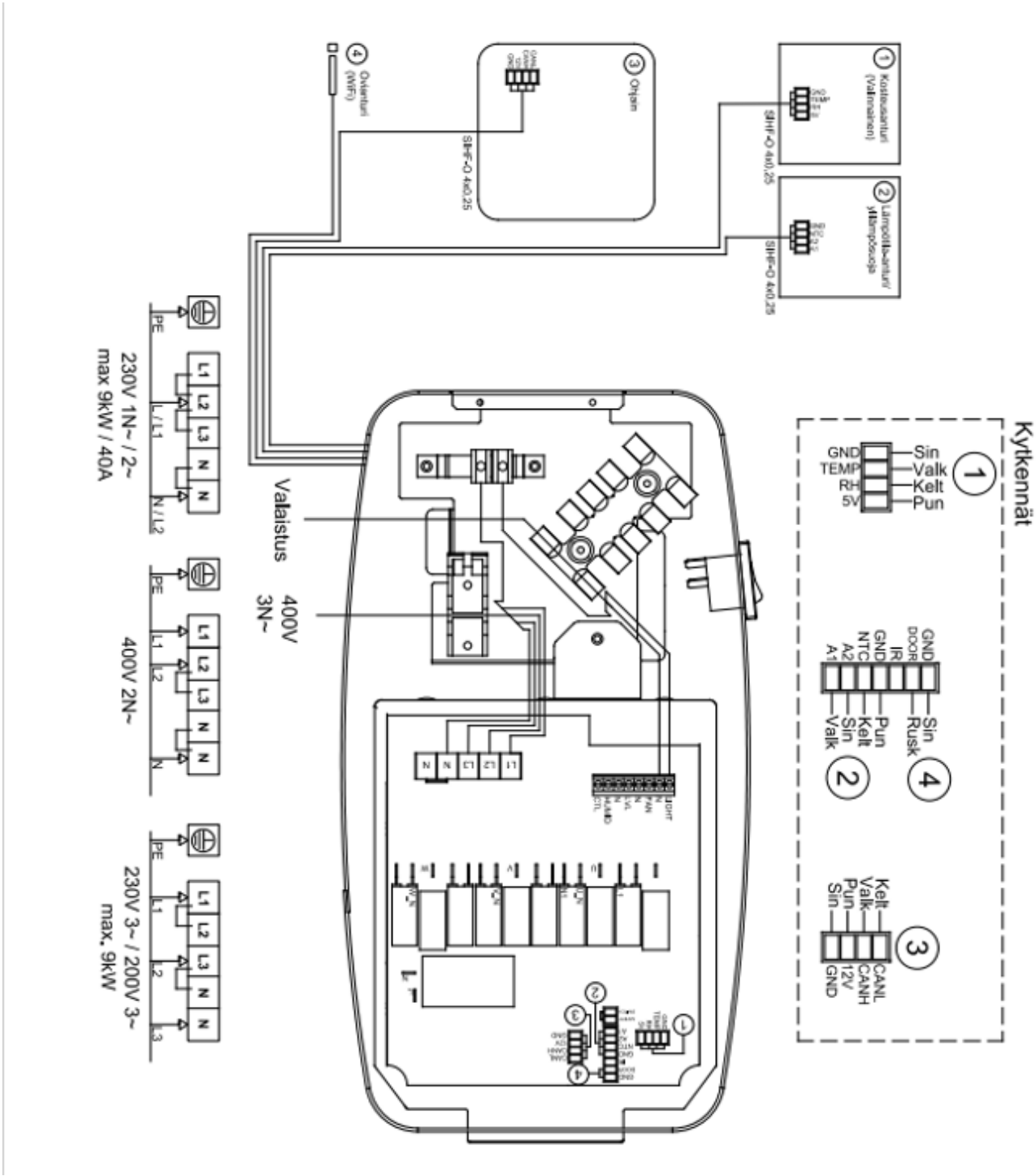

Рисунок 5.3-1. Схема підключення

Плата обігрівача має два скляні трубчасті запобіжники:

1) 1A для освітлення

2) 1A CTL

Запобіжники завжди слід замінювати на запобіжники того ж номіналу, а причину несправності необхідно визначити перед встановленням нового запобіжника. Під час заміни запобіжника живлення обігрівача

завжди має бути відключене від електричного щита будинку.

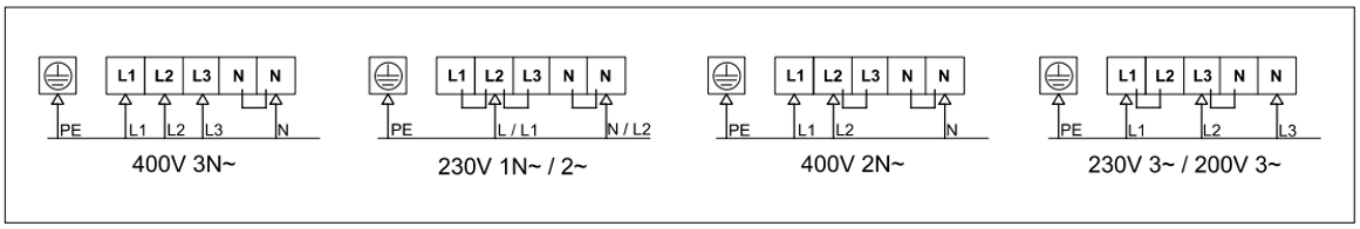

Рисунок 5.3-2. Схема підключення моделі E / Flow з додатковим силовим блоком

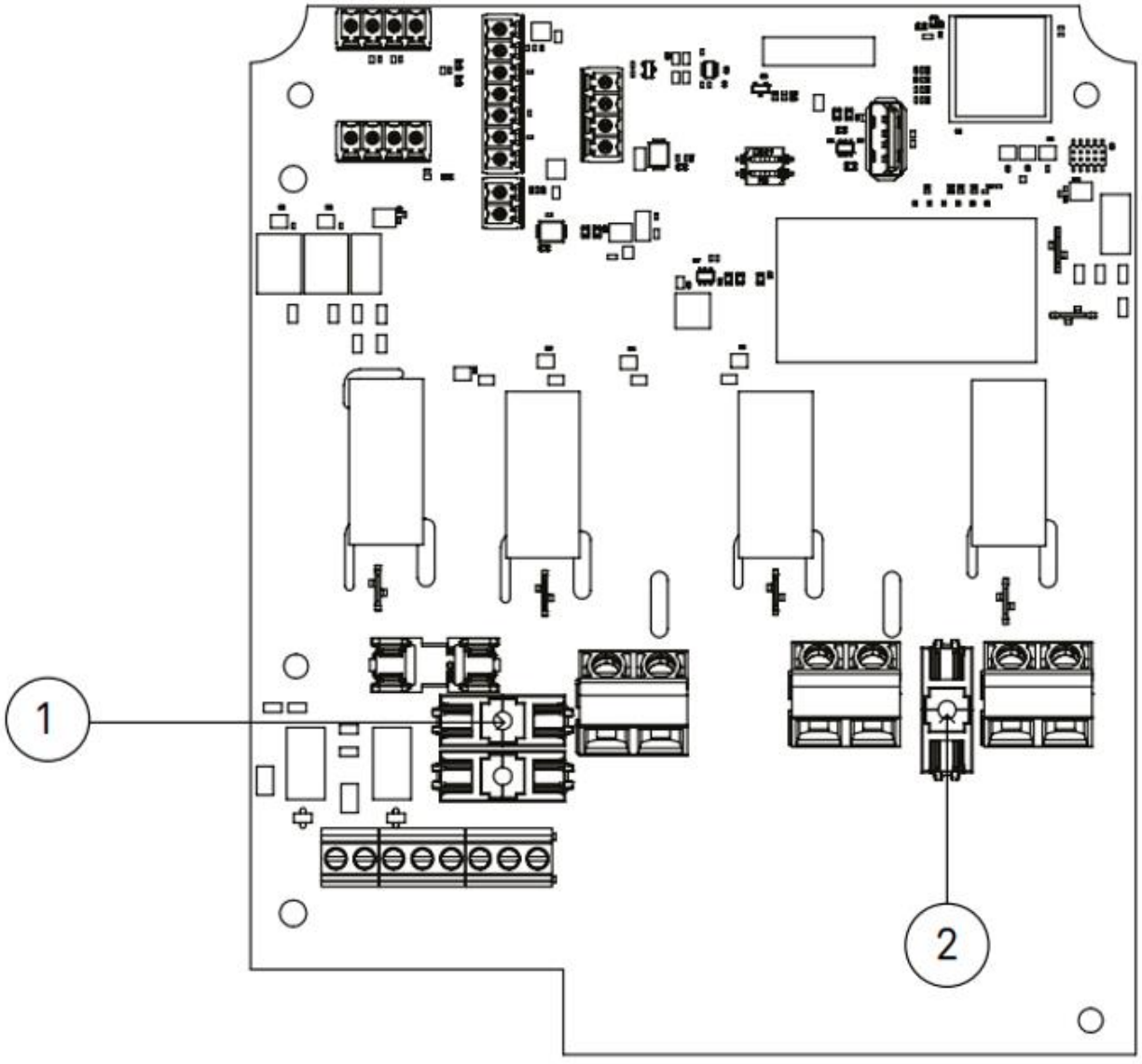

Рисунок 5.3-3. Скляні трубчасті запобіжники на друкованій платі

6. ВСТАНОВЛЕННЯ

6.1. ПЕРЕД ВСТАНОВЛЕННЯМ

– Уважно прочитайте інструкції з експлуатації та встановлення перед початком робіт.

– Усі електромонтажні роботи може виконувати лише фахівець з електриком з достатньою кваліфікацією відповідно до чинних стандартів монтажу.

– Переконайтеся, що кабелі, що йдуть від електричного центру будівлі до нагрівача сауни, мають достатній поперечний переріз та відповідають плану електропроводки.

– Також перевірте, чи дотримуються безпечні відстані на місці встановлення відповідно до інструкцій.

– Мінімальна висота сауни, а також мінімальні безпечні відстані, зазначені в таблиці 6.1-1.

– Перед початком робіт переконайтеся, що підігрівач сауни відключено від електричної мережі.

– Ніколи не встановлюйте пошкоджений пристрій.

– Якщо якась частина інструкції незрозуміла, підтвердьте правильність процедури з технічною підтримкою Narvi.

– Підключення нагрівача сауни до електричної мережі здійснюється без пристрою захисного відключення (ПЗВ).

– Однак інші пристрої, встановлені в сауні, такі як освітлення та вентилятори, повинні бути підключені до джерела живлення із захистом від ПЗВ.

– Клас захисту IP контролера – X5, тобто захищений від душу.

– Перед встановленням необхідно переконатися, що довжина кабелю достатня.

– Кабелі можна прокладати на поверхні або в прихований монтаж відповідно до стандартів монтажу.

– Обігрівач з дистанційним керуванням потребує надійного Wi-Fi-з’єднання. – Переконайтеся, що поверхня для кріплення гвинтів монтажної пластини достатньо міцна. – Тільки тонкої панелі недостатньо. За панеллю можна передбачити додаткове армування або арматурні дошки зверху панелі, які кріпляться до армування стіни. – Під обігрівачем має бути термостійка підлога. Гаряча кам’яна крихта, що падає з обігрівача, може пошкодити підлогу та створити небезпеку пожежі. – Обігрівач NARVI NC 4,5–6,0 кВт також можна встановити у ніші в стіні, в цьому випадку необхідно дотримуватися безпечних відстаней згідно з рисунком 6.1-1.

– Обігрівач NARVI NC 9,0 кВт не можна встановлювати у ніші в стіні. – У сауні можна встановити лише один електричний обігрівач.

Перевірте правильність розмірів обігрівача:

– Обігрівач має правильний розмір (кВт) відносно розміру сауни (м3).

– У таблиці 6.1-1 наведено об’єми сауни для різних типів обігрівачів.

– Якщо сауна має неізольовані поверхні, наприклад, цегляні, плиткові або скляні, до об’єму сауни необхідно додати 1,5 м3 на кожну таку площу стіни, що використовується для визначення необхідної потужності обігрівача з таблиці 6.1-1.

Не можна перевищувати або занижувати значення об’єму сауни, наведені в таблиці 6.1-1.

Prestige Comfort

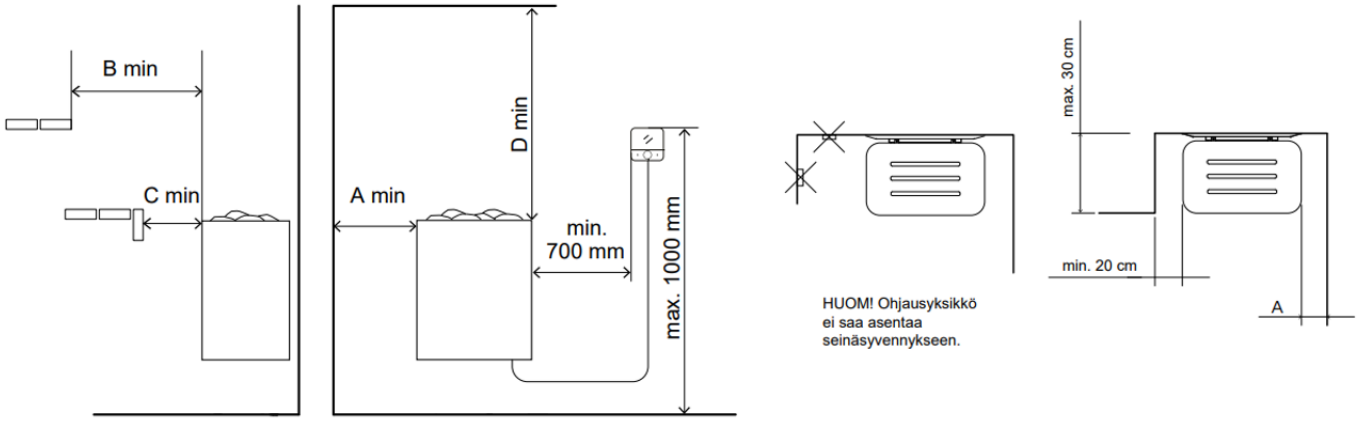

Рисунок 6.1-1. Мінімальні безпечні відстані для системи

Модель	Потужність (кВт)	Об'єм приміщення (м³)		Мінімальна висота (см)	Мінімальні відстані до горючих поверхонь					Кількість каменів 5–10 см (кг)
		Мін. (м³)	Макс. (м³)		Збоку A **) (см)	Спереду B **) (см)	Ззаду C **) (см)	Зверху D **) (см)	До підлоги D **) (см)	
NARVI NC	4,5	4	6	190	5	8	2	115	12	25
NARVI NC	6	6	9	190	5	8	2	115	12	25
NARVI NC	9	9	15	190	7	10	2	115	12	25

Таблиця 6.1-1. Дані для встановлення печі

**) Див. малюнок 1

*) Для підключення використовуйте гумовий кабель H07RN-F або аналогічний.

Потужність печі кВт	400V 3N~ мм²	Запобіжник A	230V 3N~ мм²	Запобіжник A	200V 3N~ мм²	Запобіжник A	230V 1N~ мм²	Запобіжник A	400V 2N~ мм²	Запобіжник A
4,5	5x1,5	3x10	4x2,5	3x16	4x2,5	3x16	3x6	1x20	4x2,5	2x16
6	5x1,5	3x10	4x2,5	3x16	4x6	3x20	3x6	1x32	4x6	2x20
9	5x2,5	3x16	4x6	3x25	4x6	3x32	3x10	1x40	4x6	2x32

Таблиця 6.1-2. Підключення печі (мінімальні вимоги)

6.2 ПОРЯДОК РОБОТИ

1. Забезпечте безпечне робоче середовище
2. Виконайте електричні підключення
3. Перевірте роботу обігрівача
4. Встановіть обігрівач
5. Завантажте каміння для обігрівача

6.3 ЕЛЕКТРИЧНІ ПІДКЛЮЧЕННЯ

Перед виконанням електричних підключень переконайтеся, що живлення від електроцентру будинку вимкнено та що на початку електромонтажних робіт у лініях живлення немає напруги.

Кабелі повинні мати правильний розмір і не повинні бути намотані всередині розподільчої коробки обігрівача.

– Обігрівач перевернутий догори дном.

– Нижня частина розподільчої коробки відкрита.

Не підключайте джерело живлення до обігрівача до встановлення датчика та контролера.

Кабелі підводяться до розподільчої коробки обігрівача наступним чином:

Шлюз 1) Кабель живлення

Шлюз 2) Освітлення

Шлюз 3) Контролер

Кабель

Шлюз 4) Кабель датчика температури

Шлюз 5) Кабель датчика дверей (WiFi) / датчика вологості

(додатковий аксесуар)

Зняття натягу кабелів 2–5 здійснюється шляхом затягування кабелів гребінцем для зняття натягу

за допомогою кабельних стяжок, що входять до комплекту.

Електричні з'єднання виконуються в такому порядку:

1. Кабель між контролером та обігрівачем.

2. Кабель між датчиком температури та обігрівачем.

3. Кабель між датчиком вологості та обігрівачем.

(аксесуар)

4. Кабель між дверним вимикачем та обігрівачем.

(моделі з дистанційним керуванням)

6. Після встановлення та підключення компонентів системи керування можна підключити кабель живлення до обігрівача сауни відповідно до схеми підключення (рис. 5.3-1). Кабель живлення – це гумовий кабель типу H07RN F або еквівалентний. Поперечний переріз кабелю та розмір запобіжника наведено в таблиці 6.1-2. Роз'єм плати CTL може використовуватися для керування електричним опаленням приміщення. Коли обігрівач сауни вмикається з контролера, на роз'єм CTL подається напруга 230 В. Цей роз'єм забезпечує керуючу напругу на контактори електричного центру приміщення. Керуючу напругу можна використовувати для вимкнення електричного опалення під час використання сауни. Кабель живлення обігрівача сауни повинен бути 7-контактним типу H07RN F або еквівалентним гумовим кабелем, якщо використовуватиметься система керування електричним опаленням приміщення (CTL).

7. Після підключення кабелю живлення перевіряються з'єднання.

8. Закрийте кришку розподільної коробки та затягніть гвинти кріплення кришки.

9. Переконайтеся, що головний вимикач обігрівача (I/O) знаходиться в положенні O. Головний вимикач обігрівача розташований у нижній частині обігрівача спереду (Малюнок 6.3-2).

10. Увімкніть живлення обігрівача від електричного щита будинку.

11. Перемкніть головний вимикач (I/O) у положення I.

На дисплеї контролера тепер відображатиметься живлення, і контролер запропонує вибрати мову керування та шкалу температур (інструкція 7.2).

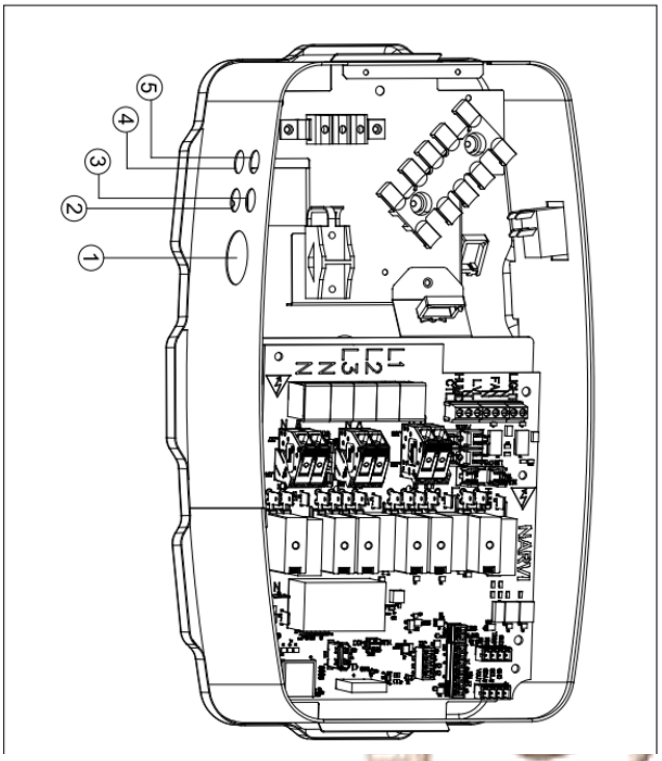

Рисунок 6.3-1. Люверси з'єднувальної коробки

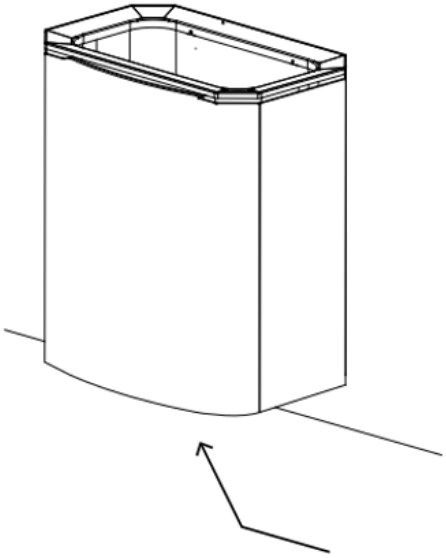

Рисунок 6.3-2. Розташування головного вимикача

6.4. ВСТАНОВЛЕННЯ КОНТРОЛЕРА

Перед встановленням зверніть увагу:

– Контролер можна встановити в сауні або в іншому закритому приміщенні. Клас захисту контролера

— IPX5, що означає захист від бризок.

Контролер не призначений для встановлення на відкритому повітрі без захисту.

– Контролер не повинен піддаватися впливу замерзання та сонячного світла, а також має бути захищений від механічних пошкоджень.

– Контролер низьковольтний.

– Контролер можна кріпити безпосередньо до матеріалу поверхні або до розподільчої коробки.

– Контролер слід встановити в приміщенні, з якого обігрівач можна бачити, щоб забезпечити безпечний запуск.

Під час встановлення контролера в приміщенні, яке не знаходиться в зоні видимості обігрівача, обігрівач повинен відповідати вимогам випробувань на пожежну безпеку відповідно до EN 60335-2-53, розділи 19.101 та 19.102, інакше встановлення контролера в приміщенні, яке не знаходиться в зоні видимості обігрівача, заборонено.

– Контролер не можна встановлювати в місці, де температура перевищує максимальну температуру 80°C. Якщо контролер встановлено в сауні, місце встановлення має бути щонайменше на мінімальній безпечній відстані (0,7 м) від обігрівача та не більше одного метра (1 м) над підлогою (див. малюнок 4).

Кабелі живлення та кабель контролера не можна прокладати поруч один з одним, щоб уникнути перешкод.

– Контролер постачається з 6-метровим кабелем контролера (SIHF-O 4x0,25), який не можна подовжувати.

Prestige Comfort

– Якщо контролер встановлено на відстані більше 6 метрів від обігрівача, необхідно придбати довший, безперервний кабель (макс. 25 м).

– Надійність обігрівача з дистанційним керуванням вимагає, щоб сигнал WiFi був достатньо сильним у запланованому місці встановлення контролера.

– Якість мережевого з’єднання слід перевірити у бажаному місці розташування контролера, перш ніж приймати остаточне рішення щодо розташування контролера.

– Ви можете провести оцінку за допомогою мобільного пристрою:

– Мобільний пристрій налаштовано на використання лише Wi-Fi з’єднання (мобільні дані вимкнено).

– Потужність сигналу контролюється на екрані пристрою.

Кількість смужок WiFi вказує на стан прийому (повні або майже повні смужки вказують на хороший прийом).

– Мережеве з’єднання перевіряється шляхом відкриття онлайн-сервісів або програм та перевірки, чи вони завантажуються без затримки.

– Якщо з’єднання працює безперебійно, місце розташування має достатньо сильний сигнал WiFi для використання пристрою.

– Якщо сигнал слабкий:

– Перевірте силу сигналу в іншому можливому місці для контролера, повторивши тест.

– Якщо можливо, перемістіть маршрутизатор або бездротову базову станцію ближче до пристрою, щоб покращити покриття.

– Конструкція будівлі між контролером і маршрутизатором або базовою станцією знизить якість мережевого з’єднання. Зокрема, бетонні стіни, чорнові підлоги та металеві поверхні можуть суттєво впливати на силу сигналу.

– Якщо в потрібному місці немає достатньо сильного сигналу, можна встановити ретранслятор Wi-Fi, мережеву систему або інший підсилювач сигналу, щоб розширити радіус дії мережі та покращити покриття у важкодоступному місці.

5.1 ВАРІАНТИ ВСТАНОВЛЕННЯ

Блок живлення та контролер мають ступінь захисту IPX5 (водонепроникний від води з душу) та можуть бути розміщені як у сауні, так і в іншій кімнаті будівлі.

Додатковий блок живлення має ступінь захисту IPX5 та повинен бути встановлений у приміщенні з температурою навколишнього середовища нижче 30 °C.

Обладнання не призначене для встановлення на відкритому повітрі без захисту.

Слід уникати надмірного впливу холоду та сонячного світла на пристрій, а також захищати його від можливості механічних пошкоджень.

Під час встановлення в сауні необхідно дотримуватися мінімальних безпечних відстаней від обігрівача, зазначених в інструкціях з встановлення (Малюнок 6.1-1). Дивіться розділ про систему для отримання більш детальних інструкцій з встановлення та підключення в розділі цього посібника, призначеному для цього розділу.

Датчик температури встановлюється над обігрівачем, або на стіні, або на стелі (Малюнок 6.6-1).

Датчик вологості встановлюється на стіні за лавками, на відстані 100 мм від стелі (Малюнок 6.7-1).
Датчик дверей встановлюється на рамі дверей сауни, з боку дверної ручки (інструкція 6.8).

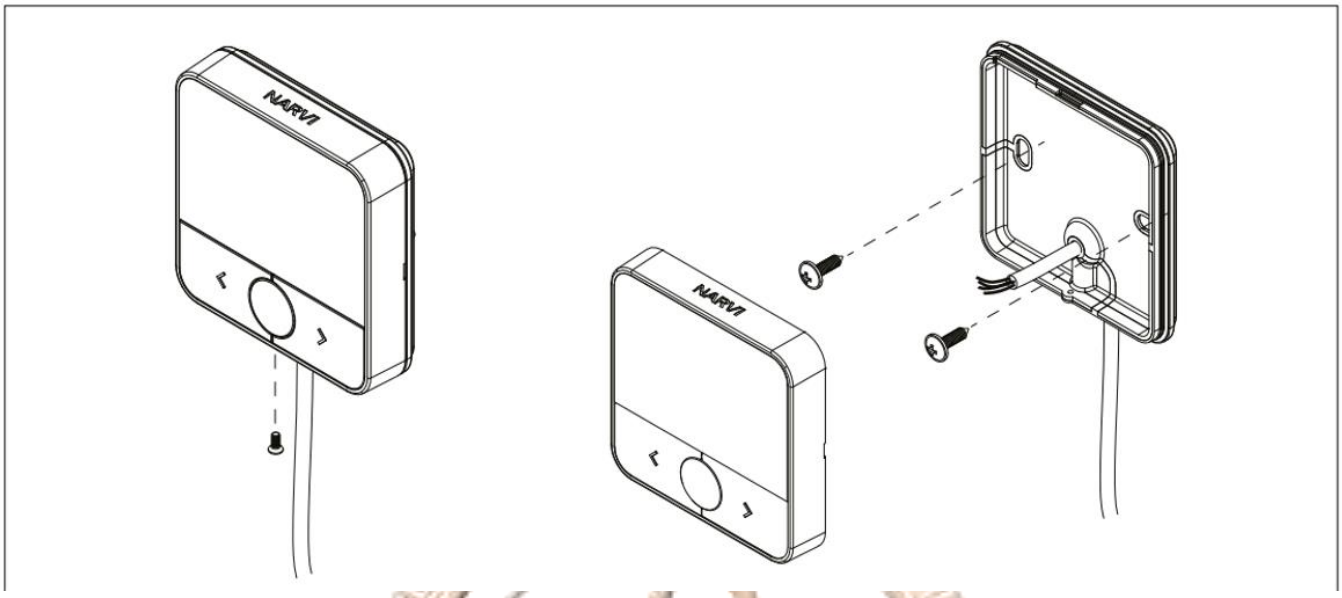

Рисунок 6.5-1. Встановлення контролера

5.2 ВСТАНОВЛЕННЯ КОНТРОЛЕРА

Перед встановленням зверніть увагу:

– Контролер можна встановити в сауні або в іншому закритому приміщенні. Клас захисту контролера

— IPX5, що означає, що він водонепроникний для води з душу. Контролер не призначений для встановлення на відкритому повітрі без захисту.

– Контролер не повинен піддаватися впливу замерзання та сонячного світла, а також має бути захищений від механічних пошкоджень.

– Контролер низьковольтний.

– Контролер можна кріпити безпосередньо до матеріалу поверхні або до розподільчої коробки.

– Контролер слід встановити в приміщенні, з якого обігрівач можна бачити, щоб забезпечити безпечний запуск.

Під час встановлення контролера в приміщенні, яке знаходиться поза полем зору обігрівача, обігрівач повинен відповідати вимогам випробувань на пожежну безпеку відповідно до розділів 19.101 та 19.102 стандарту EN 60335-2-53, інакше встановлення контролера без огляду з кімнати на обігрівач заборонено.

– Контролер не можна встановлювати в місці, де температура перевищує максимальну температуру 80°C. Якщо контролер встановлено в сауні, місце встановлення має знаходитися на мінімальній безпечній відстані (0,7 м) від нагрівача та на максимальній висоті одного метра (1 м) від підлоги (Малюнок 6.1-1). Кабелі живлення та кабель контролера не повинні прокладатися поруч один з одним, щоб уникнути перешкод. Контролер постачається з 6-метровим кабелем контролера (SIHF-O 4x0,25), який не можна подовжувати.

– Якщо контролер встановлено на відстані понад 6 метрів від обігрівача, слід придбати довший, безперервний кабель (макс. 25 м).

Prestige Comfort

– Надійність обігрівача з дистанційним керуванням вимагає, щоб сигнал WiFi був достатньо сильним у запланованому місці встановлення контролера.

– Якість мережевого з’єднання слід перевірити в бажаному місці розташування контролера, перш ніж приймати остаточне рішення щодо місця розташування контролера.

Оцінку можна провести за допомогою мобільного пристрою:

– Мобільний пристрій налаштовано на використання лише з’єднання WiFi (мобільні дані вимкнено).

– Потужність сигналу контролюється на екрані пристрою. Кількість смужок WiFi вказує на стан прийому (повні або майже повні смужки вказують на хороший прийом).

– Мережеве з’єднання перевіряється шляхом відкриття онлайн-сервісів або програм та перевірки їх без затримки завантаження.

– Якщо з’єднання працює безперебійно, у цьому місці достатньо сильний сигнал WiFi для використання пристрою.

Якщо сигнал слабкий:

– Перевірте рівень сигналу в іншому можливому місці для контролера, повторивши тест.

– Якщо можливо, перемістіть маршрутизатор або бездротову точку доступу ближче до пристрою,

щоб покращити прийом. Малюнок 6.5-1. Встановлення контролера 23

– Будівельні конструкції між контролером і маршрутизатором або точкою доступу знизять якість мережевого з’єднання. Бетонні стіни, чорнові підлоги та металеві поверхні, зокрема, можуть суттєво впливати на рівень сигналу.

– Якщо в потрібному місці не знайдено достатньо сильного сигналу, можна встановити ретранслятор Wi-Fi, мережеву систему або інший підсилювач сигналу, щоб розширити зону дії мережі та покращити прийом у важкодоступних місцях.

– Після визначення місця розташування контролера кабель контролера прокладається від контролера до блоку живлення.

– Кабель контролера протягується на 5-8 см через отвір у задній панелі контролера, щоб дроти можна було підключити до клемної колодки на друкованій платі.

Перевірте правильність підключення за схемою підключення в розділі 5.3 та переконайтеся, що порядок проводів однаковий у блоці живлення та контролері.

– Затягніть гвинти вручну та не використовуйте електричну викрутку.

– Перед кріпленням задньої панелі до стіни переконайтеся, що передня панель контролера розташована правильно. Довжину кабелю, що залишається всередині корпусу, регулюють таким чином, щоб кабель не тиснув на передню частину корпусу в неправильному положенні, а кабель закріплюють на друкованій платі кабельною стяжкою.

– Задня панель контролера кріпиться до дерев’яної поверхні стіни за допомогою гвинтів, що додаються до контролера (2 шт. Ø 4,2 x 13). Гвинт вкручується через овальну м’яку частину (рис. 6.5-1). Гвинти не можна перетягувати, інакше контролер Пластик не буде пошкоджено. Під час кріплення до інших поверхневих матеріалів або коробки, кріпильні матеріали вибираються відповідно до матеріалу поверхні та способу кріплення.

– Передня панель контролера встановлюється на місце та фіксується знизу гвинтом.

– Кабель контролера вводиться в корпус силового блоку через кабельний ввід 1 (Рисунок 6.4-1). Кабель підключається до роз'єму відповідно до схеми підключення (інструкція 5.3)

6.6. ВСТАНОВЛЕННЯ ДАТЧИКА ТЕМПЕРАТУРИ / ЗАХИСТУ ВІД ПЕРЕГРІВУ

Перед встановленням зверніть увагу:

– Датчик температури із захистом від перегріву – це низьковольтний компонент, який встановлюється або на стіні сауни, або на стелі над нагрівачем (Малюнок 6.6-1).

– Під час розташування датчика необхідно враховувати відстань до клапана припливного повітря: клапан повинен бути не менше 50 см від датчика. Якщо клапан розташований на відстані 50–100 см, необхідно використовувати розподільний клапан, щоб запобігти напрямку потоку холодного повітря на датчик та отриманню неправильного результату вимірювання, що може призвести до перегріву нагрівача.

– Датчик температури постачається з 6-метровим кабелем (SIHF-O 4x0.25), який не можна подовжувати.

Якщо потрібна більша відстань, необхідно придбати схвалений довший безперервний кабель.

Кабель датчика прокладається в корпус силового блоку через спеціальний вхідний отвір (Малюнок 6.4-1) та підключено до роз'єму згідно зі схемою підключення (інструкція 5.3). Датчик кріпиться до дерев'яної поверхні за допомогою наданих гвинтів (2 шт. Ø 2,9 x 16) а для інших матеріалів поверхні монтажні аксесуари вибираються відповідно до матеріалу поверхні та способу монтажу

.

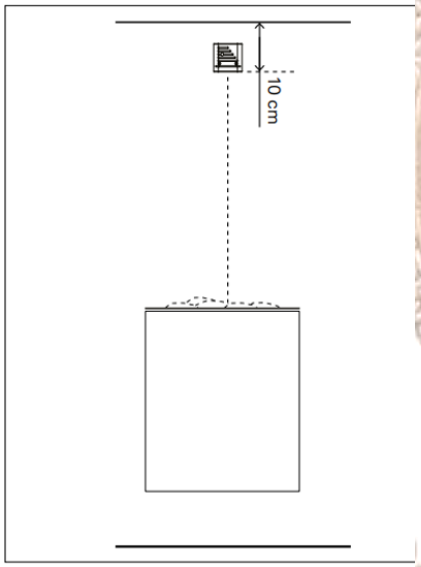

Рисунок 6.5-1. Монтаж датчика температури на стіні

Prestige Comfort

6.7. ВСТАНОВЛЕННЯ ДАТЧИКА ВОЛОГОСТІ (комбінація печі/пароварки або аксесуар)

ПРИМІТКА! Датчик вологості слід підключати обережно.

Неправильне підключення може пошкодити датчик та блок живлення. Датчик вологості – це низьковольтний компонент, який встановлюється на стіні за лавками сауни, щоб він не піддавався безпосередньому впливу пари або тепла, що піднімається від печі (Малюнок 6.7-1). Датчик вологості постачається з 6-метровим кабелем (SIHF-O 4x0.25), який не можна подовжувати.

Якщо потрібна більша відстань, слід використовувати один однорідний кабель, схвалений виробником. Кабель датчика вводиться в корпус блоку живлення через призначений отвір (Малюнок 6.4-1) та підключається до роз'єму відповідно до схеми підключення (інструкція 5.3). Датчик вологості кріпиться до дерев'яної поверхні за допомогою наданих гвинтів (2 шт. Ø 2,9 x 16), а для інших матеріалів поверхні монтажні аксесуари вибираються відповідно до матеріалу поверхні та способу монтажу.

6.8 ВСТАНОВЛЕННЯ ДВЕРНОГО ВИМИКАЧА (моделі Narvi з дистанційним керуванням)

Дверний вимикач – це низьковольтний запобіжний пристрій, який поставляється з системами дистанційного керування камінами. Дверний вимикач встановлюється низько на дверній рамі,

з боку дверної ручки, а магніт кріпиться до дверного полотна таким чином, щоб відстань між дверним вимикачем і магнітом становила максимум 15 мм, коли двері зачинені (Рисунок 6.8-2). Занадто великий зазор перешкоджає функціонуванню вимикача та перешкоджає дистанційному керуванню плитою.

Дверний вимикач не слід встановлювати у верхній частині дверей, оскільки високі температури послаблюють силу магніту. Вимикач і тримачі магніту можна прикріпити або за допомогою гвинтів,

що постачаються (кожен Ø 2,9 x 16), або за допомогою двостороннього скотчу. Вимикач і магніт

також можна вбудувати в дерев'яні двері та раму згідно з принциповою схемою (Рисунок 6.8-3). Кабель дверного вимикача (5 м) вводиться в корпус силового блоку через передбачений отвір (рисунок 6.4-1) та підключається до роз'єму згідно зі схемою підключення (інструкція 5.3). За необхідності кабель можна подовжити, зробивши подовжувач відповідно до норм монтажу.

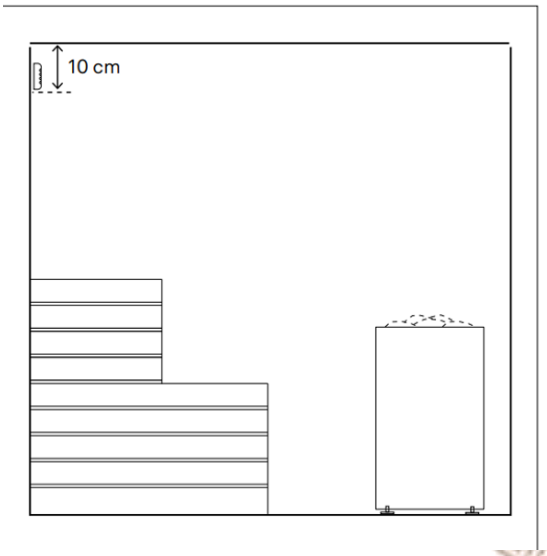

Рисунок 6.7-1. Встановлення датчика вологості

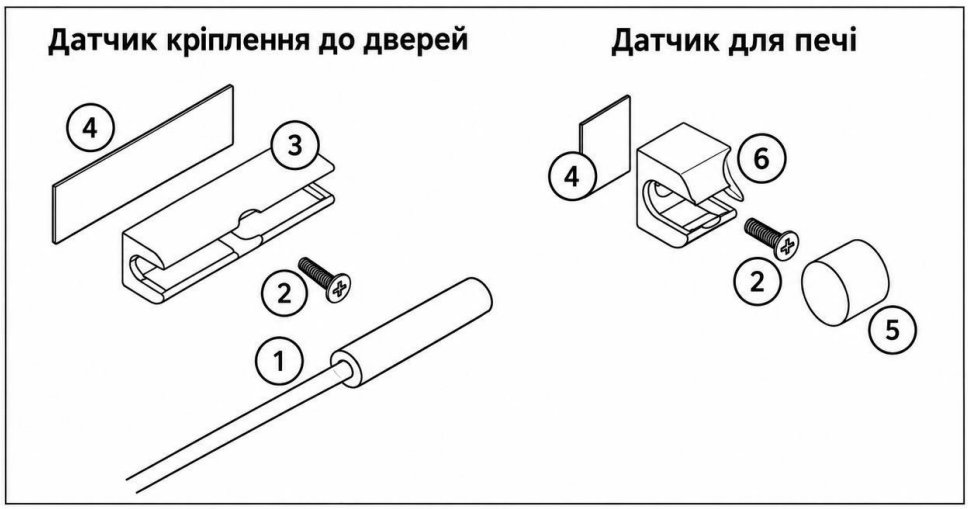

Рисунок 6.8-1. Датчики дверей і печі:

1) Датчик, що кріпиться до дверей
2) Гвинт
3) Кріпильний затискач дверей
4) Клейка стрічка
5) Магніт
6) Кріпильний затискач печі

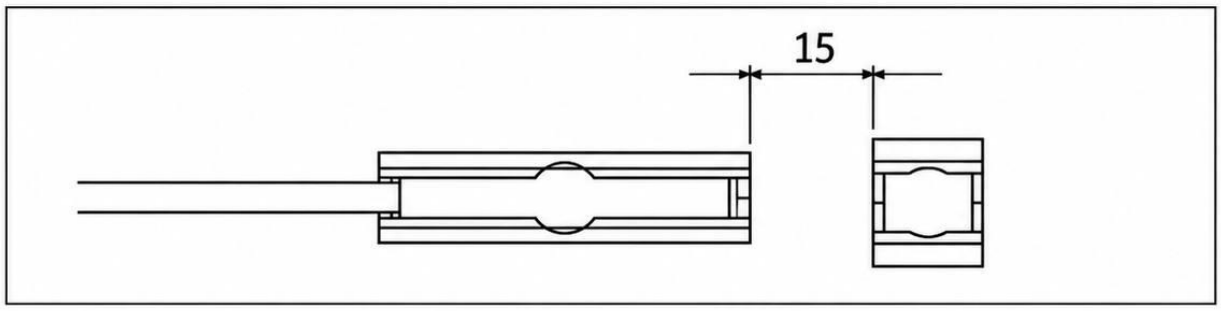

Рисунок 6.8-2. Відстань між датчиком і магнітом у закритому стані – максимум 15 мм.

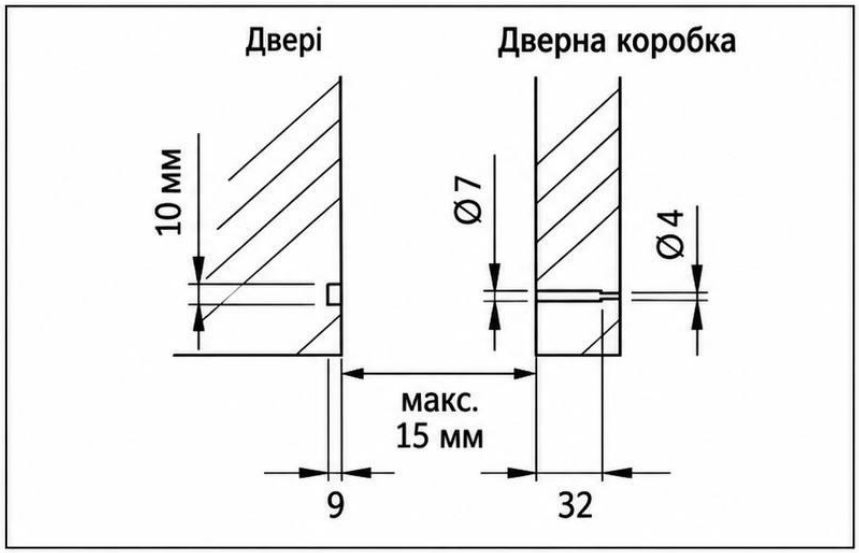

Рисунок 6.8-3. Монтаж датчика і магніту.

TYYPPI	X min. mm
Narvi NC 4,5	120
Narvi NC 6	120
Narvi NC 9	140

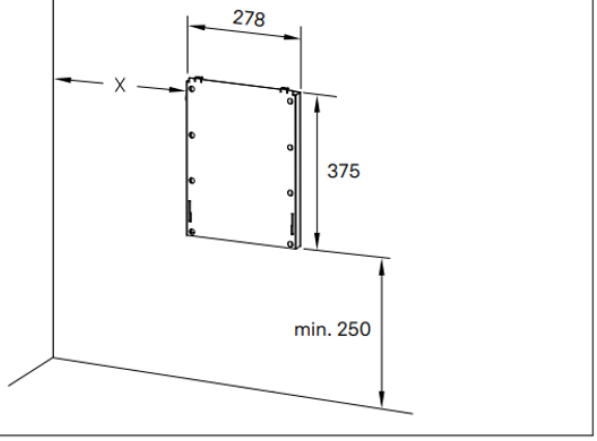

Рисунок 6.9-1. Встановлення пластини.

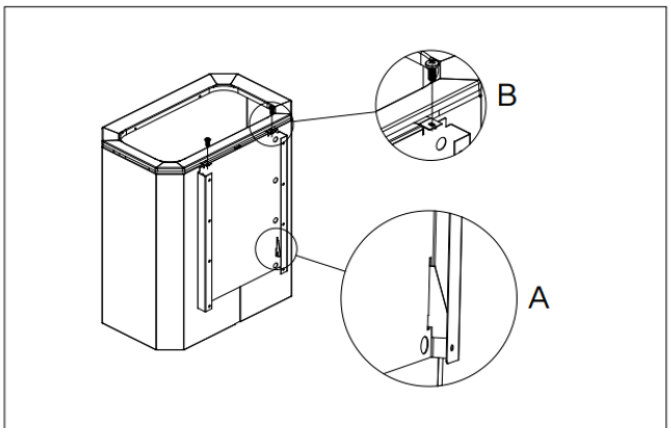

Рисунок 6.9-2. Монтаж обігрівача

6.9. ВСТАНОВЛЕННЯ ОБІГРІВАЧА ТА УКЛАДАННЯ КАМЕНЯ

– Під час встановлення обігрівача дотримуйтесь зазначених безпечних відстаней (Малюнок 6.1-1, Таблиця 6.1-1).

– Закріпіть монтажну пластину обігрівача до стіни за допомогою гвинтів, що надаються, відповідно до Малюнка 6.9-1.

– Зніміть захисний пластик із зовнішнього корпусу та опорний картон для резисторів перед введенням виробу в експлуатацію, якщо вони є.

– Протягніть несучі вушка на задній панелі обігрівача в настінну монтажну пластину через монтажні пази (Малюнок 6.9-2).

– Закріпіть обігрівач за допомогою 2 стопорних гвинтів на верхньому краю (Малюнок 6.9-2). Це зафіксує простір для каменю в корпусі обігрівача та монтажній пластині.

– Переконайтеся, що обігрівач працює, перш ніж укладати каміння.

– У обігрівачі використовується лише каміння з брусковою поверхнею, призначене для використання як каміння для обігрівача.

– У обігрівачі використовується нарізане каміння олівін-діабаз діаметром 5–10 см.

– Камені розміщуються в просторі для каменів обігрівача на опорній пластині зверху, між резисторами, щоб каміння підтримувало одне одного. Вага каміння не повинна спиратися на резистори.

– Камені в сауні слід ретельно складати, щоб не пошкодити конструкції сауни. Під час укладання каміння слід одягати захисні рукавички.

– Під час укладання каміння слід стежити за тим, щоб резистори не згиналися та щоб не перешкоджалася достатня циркуляція повітря.

– Між резисторами слід вибирати плоске каміння.

– Камені слід складати нещільно. Занадто щільно заповнений простір між каменями призведе до перегріву резисторів (=коротший термін служби) та уповільнить нагрівання сауни.

– Камені повинні повністю покривати нагрівальні резистори.

– Камені не слід складати купою зверху сауни (рис. 6.9-3).

– Камені для сауни слід перевіряти та переставляти кожні шість місяців, а каміння слід замінювати через 2–3 роки.

– Використання легкого, пористого та аналогічного за розміром керамічного каміння заборонено, оскільки воно може призвести до перегріву та поломки нагрівальних елементів. Так само м’який мильний камінь не можна використовувати як обігрівач.

– ОБІГРІВАЧ НЕ МОЖНА ВИКОРИСТОВУВАТИ БЕЗ КАМЕНІВ.

НЕДОСТАТНЬО ЗАПОВНЕНИЙ ПРОСТІР ДЛЯ КАМЕНІВ СПРИЧИНЯЄ ПОЖЕЖНУ НЕБЕЗПЕКУ!

Prestige Comfort

7. ВИКОРИСТАННЯ КОНТРОЛЕРА

За допомогою інтерфейсу користувача контролера Narvi Flow

ви можете ввімкнути обігрівач, налаштувати температуру в сауні, налаштувати час увімкнення обігрівача, запланувати початок нагрівання обігрівача, керувати освітленням та визначити значення за замовчуванням для елементів керування.

Контролер відображає поточну функцію та температуру в сауні, відсоток вологості в сауні, якщо до печі підключено датчик вологості.

У версії з дистанційним керуванням ви можете використовувати мобільний додаток для планування запуску обігрівача, налаштування температури в сауні та часу ввімкнення обігрівача. Додаток надсилає вам сповіщення, наприклад, коли сауна готова.

Система має пам'ять про збої живлення приблизно на три хвилини.

Система продовжує працювати нормально після збою живлення.

Після тривалого збою живлення система вимикається та не відновлює роботу після відновлення електропостачання, перш ніж функція буде повторно активована.

7.1 НАВІГАЦІЯ ПО МЕНЮ

У контролері Narvi Flow ви можете переміщатися по меню за допомогою

трьох кнопок: лівої (◄), правої (►) та середньої (OK). Ви можете перейти до потрібного пункту меню, натискаючи ліву або праву кнопку. Вибране меню відкривається або функція підтверджується натисканням OK. Край або лінія виділення вибраного меню виділяється сильніше, ніж інші, вказуючи, де ви зараз перебуваєте. Діаграма інтерфейсу користувача показує всі меню в контролері (таблиця 7.1-1).

Меню, що відображаються, та обсяг функцій можуть відрізнятися залежно від версії системи контролера (Flow / Flow WiFi або Flow Combi WiFi) та використовуваних аксесуарів.

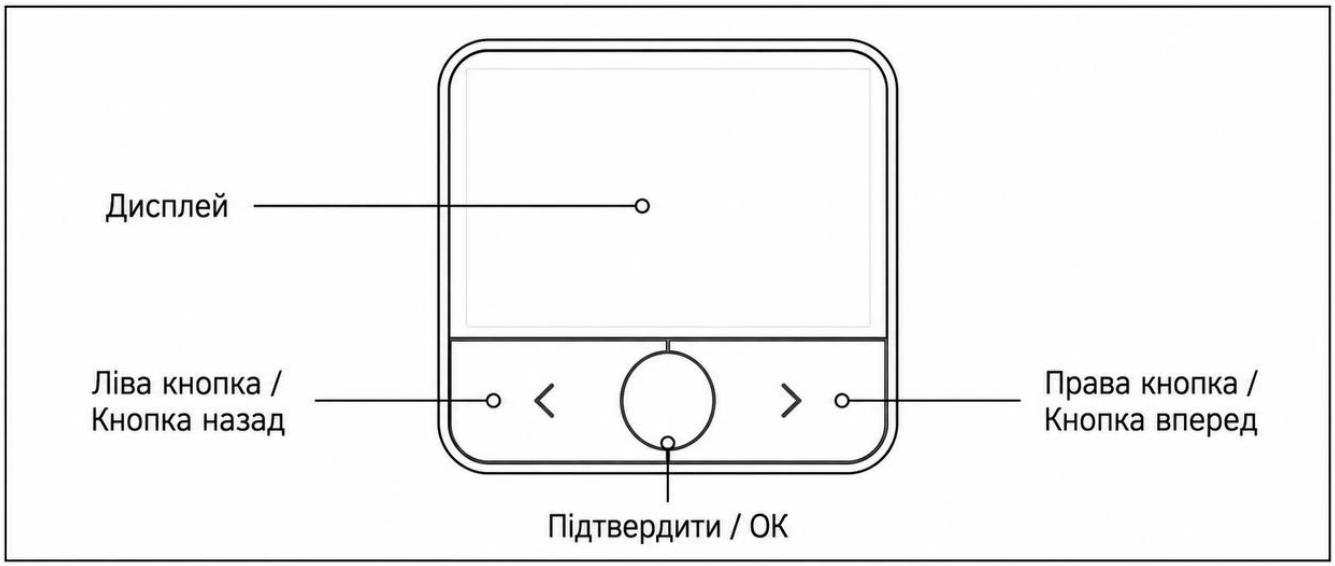

Рисунок 7.1-1. Використання панелі керування

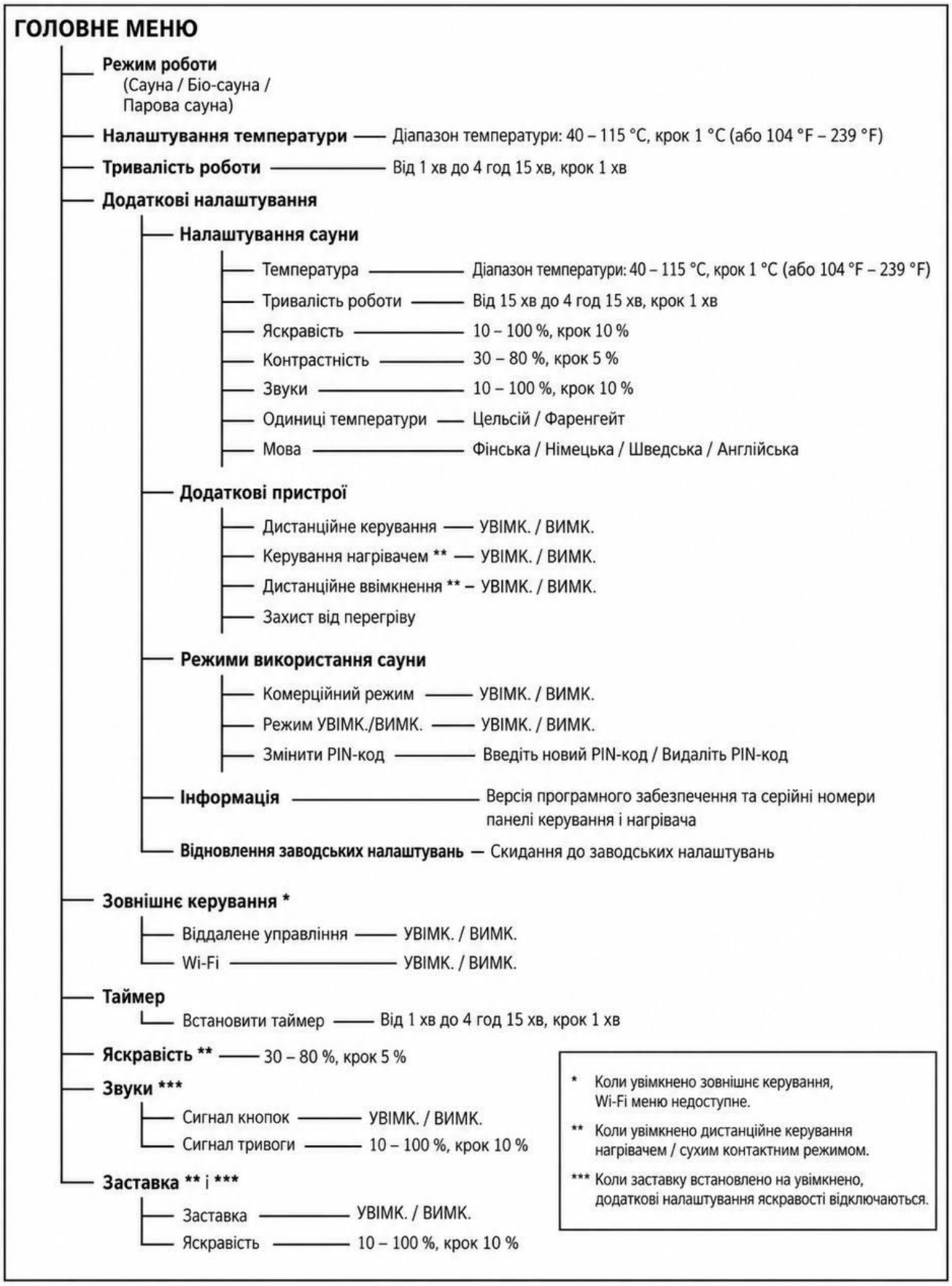

Таблиця 7.1-1. Діаграма інтерфейсу користувача

7.2. НАЛАШТУВАННЯ МОВИ ТА ШКАЛИ ТЕМПЕРАТУРИ

Під час першого ввімкнення контролера або після відновлення заводських налаштувань контролер запропонує вам вибрати мову керування та шкалу температури. Виберіть потрібну мову (фінську, шведську, англійську або німецьку), натискаючи кнопку вліво або вправо, та підтвердіть свій вибір, натиснувши кнопку OK. Потім виберіть шкалу температури: Цельсій (°C) або Фаренгейт (°F). Цей вибір також підтверджується натисканням кнопки OK. Після цього контролер запуститься з налаштуваннями, вибраними в головному меню. Налаштування можна змінити пізніше через меню налаштувань.

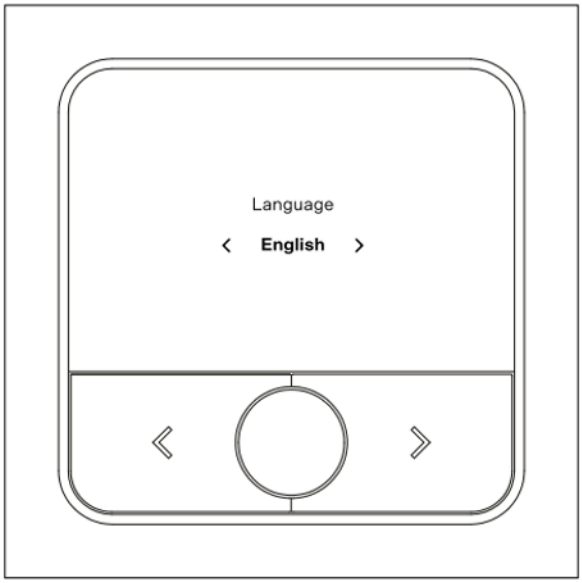

7.3. ГОЛОВНЕ МЕНЮ

Після ввімкнення контролера та встановлення початкових налаштувань (мову та температурну шкалу), контролер перейде до головного меню. У головному меню відображатиметься стан нагрівача, поточна температура в сауні та основні доступні функції. Головне меню залишатиметься активним протягом 15 секунд, після чого контролер перейде в режим сну та відображатиме лише температуру. Через 30 хвилин цифри на дисплеї згаснуть, і засвітиться лише індикатор на центральній кнопці. Повернутися до головного меню контролера можна натиснувши будь-яку кнопку.

Prestige Comfort

7.4. УВІМКНЕННЯ/ВИМКНЕННЯ САУНИ

У головному меню обігрівач сауни можна ввімкнути, натиснувши кнопку OK у розділі «Увімкнути обігрівач сауни». Коли обігрівач сауни ввімкнено, контролер відображає підвищення температури та час роботи обігрівача сауни. Контролер повідомляє користувача, коли досягнуто цільової температури в сауні. Під час нагрівання користувач може переходити до меню та регулювати, наприклад, температуру або час роботи. Обігрівач можна вимкнути, повернувшись до головного меню та натиснувши кнопку OK у розділі «Вимкнути обігрівач», що вимкне нагрівальні елементи та обігрівач.

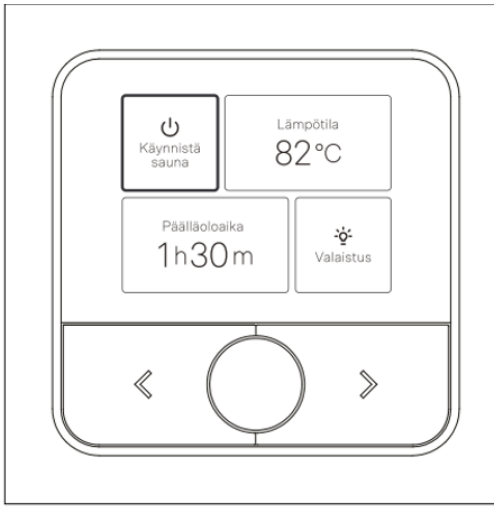

7.5. ТЕМПЕРАТУРА

Меню дозволяє налаштувати цільову температуру сауни в діапазоні 40–115 °C (104–239 °F) з точністю до одного (1) градуса. Температуру можна змінити перед увімкненням обігрівача або під час його роботи. Після вимкнення обігрівача встановлені значення повернуться до значень за замовчуванням.

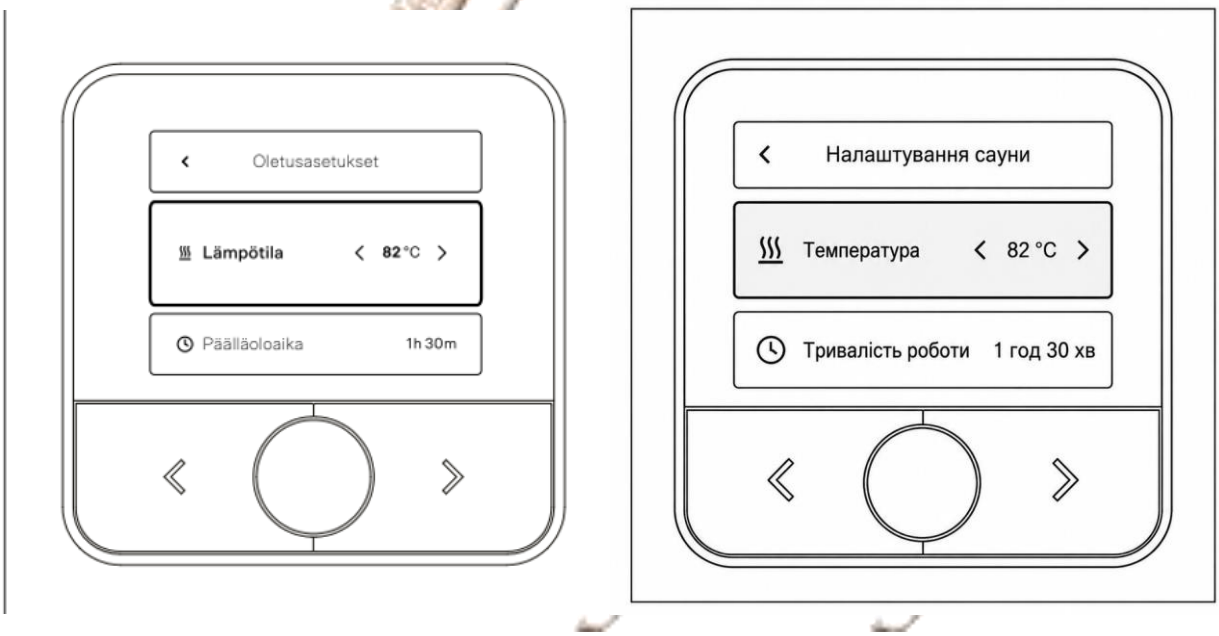

7.6. ЧАС УВІМКНЕННЯ

Меню дозволяє налаштувати час увімкнення обігрівача сауни від 15 хвилин до 4 годин з кроком 15 хвилин. Час увімкнення можна змінити до увімкнення обігрівача сауни або під час його роботи.

Коли обігрівач сауни вимкнено, встановлені значення повернуться до значень за замовчуванням.

Примітка: час безперервного увімкнення обігрівача сауни не може перевищувати чотирьох годин.

7.7. НАЛАШТУВАННЯ

У меню налаштувань знаходяться меню функцій, значення сауни за замовчуванням, аксесуари, режими роботи сауни, інформація та відновлення заводських налаштувань. Більш детальний опис вищезгаданих меню можна знайти у відповідному розділі та на схемі інтерфейсу користувача (таблиця 7.1-1).

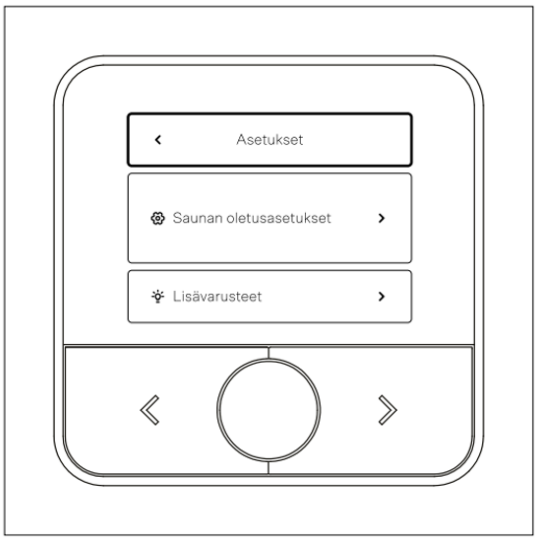



7.7.1. НАЛАШТУВАННЯ САУНИ ЗА ЗАМОВЧАННЯМ

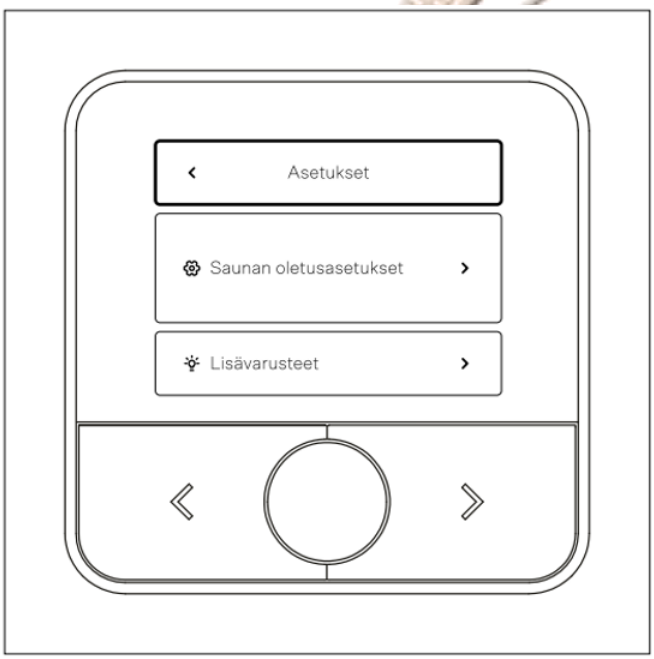



Меню «Налаштування за замовчуванням» визначає значення контролера за замовчуванням, які використовуються щоразу, коли обігрівач увімкнено:

– Температура: 40–115°C, з точністю до 1 градуса, (104°F – 239°F)

– Час увімкнення: 15 хв – 4 год, з кроком 15 хв.

– Освітлення: Ви можете налаштувати яскравість освітлення як значення за замовчуванням від 10 до 100% з кроком 10%

– Одиниця температури: Ви можете вибрати шкалу Цельсія/Фаренгейта як значення за замовчуванням для одиниці вимірювання температури

– Мова: Можна вибрати мову керування контролером Фінська, англійська, шведська та німецька.

Потрібна мова вибирається за допомогою клавіш навігації, а мова активується центральною кнопкою контролера.

На дисплеї контролера з’являється повідомлення «Ви вибираєте мову. Пристрій перезавантажиться та перейде до головного меню».

Вибір мови підтверджується натисканням кнопки OK центральною кнопкою контролера або скасовується натисканням лівої кнопки контролера.

Після натискання кнопки OK пристрій перезавантажується з вибраною мовою та переходить до головного меню контролера.

7.7.2. АКСЕСУАРИ

Аксесуари для сауни налаштовуються в налаштуваннях у розділі аксесуарів.

Меню аксесуарів використовується для налаштування аксесуарів, підключених до системи. Коли аксесуар активовано в меню, його функції керування відображаються в головному меню.

Аксесуари:

– Освітлення: дозволяє керувати та регулювати яскравість освітлення сауни.

– Пароварка: (комбінація печі-пароварки)

Для отримання додаткової інформації див. Пара

– Вентилятор: (комбінація печі-пароварки)

Для отримання додаткової інформації див. Вентилятор

– Спосіб безпеки: показує пристрій безпеки, що використовується, що є обов'язковим для дистанційного керування.

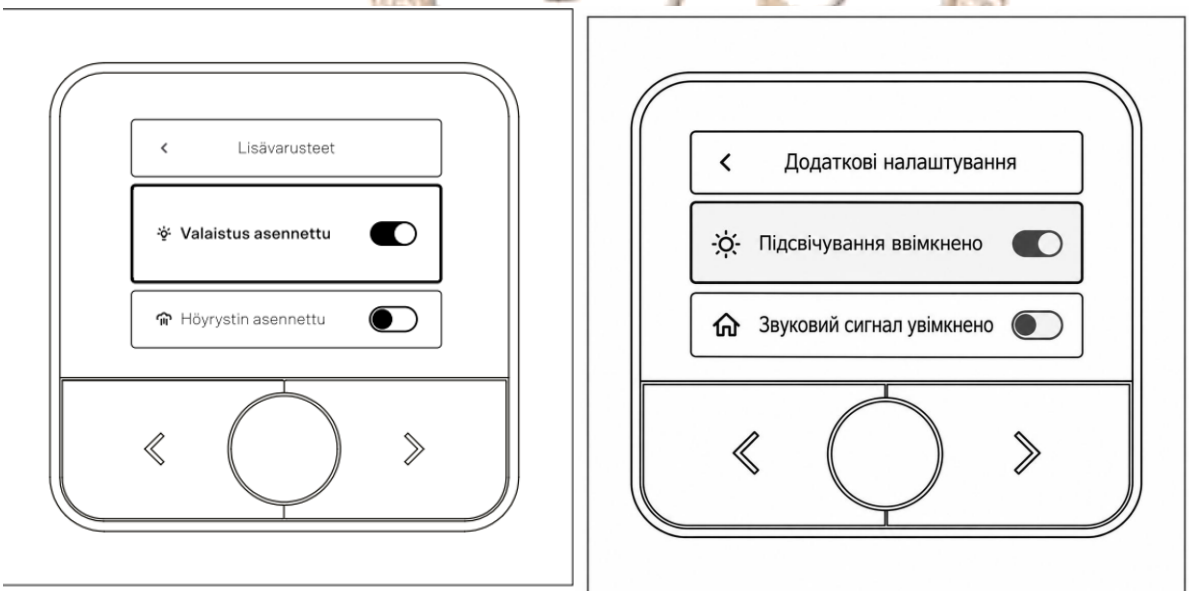

7.7.3. РЕЖИМИ РОБОТИ КОНТРОЛЕРА

Контролер потоку має два режими роботи, які обмежують налаштування: обмежений режим та режим увімкнення/вимкнення. Введення PIN-коду для режиму роботи блокується на дві хвилини, якщо код введено неправильно тричі.

Обмежений режим

– Обмежений режим запобігає зміні користувачем налаштувань контролера за замовчуванням.

– Обмежений режим активується за допомогою повзункового перемикача.

– Після активації контролер запитує PIN-код.

– Режим набуває чинності після введення PIN-коду.

Режим увімкнення/вимкнення

– У режимі увімкнення/вимкнення права користувача обмежені ввімкненням та вимкненням обігрівача.

– Режим активується за допомогою повзункового перемикача.

– Після активації контролер запитує PIN-код.

– Режим набуває чинності після введення PIN-коду.

Повернення до необмеженого режиму роботи

– Щоб вийти з обмеженого режиму та режиму увімкнення/вимкнення, знову введіть PIN-код.

– В обмеженому режимі PIN-код можна ввести, вибравши меню «Режим роботи» в головному меню.

– У режимі увімкнення/вимкнення PIN-код можна ввести, натиснувши ліву кнопку на контролері протягом 5 секунд.

Зміна PIN-коду

– Заводське налаштування: 000.

– Зміна здійснюється шляхом вибору цифр за допомогою клавіш зі стрілками та підтвердження клавішею OK.

– Якщо PIN-код забутий, необхідно скинути налаштування системи контролера. Щоб скинути налаштування пристрою, зверніться до служби технічної підтримки Narvi.

7.7.4. ІНФОРМАЦІЯ

У меню «Інформація» відображається серійний номер та версії програмного забезпечення (контролера та блоку живлення), що використовуються.

7.7.5. ВІДНОВЛЕННЯ ЗАВОДСЬКИХ НАЛАШТУВАНЬ

У меню скидання заводських налаштувань контролер можна скинути до початкових заводських налаштувань.

Ця функція потрібна, наприклад, у таких

ситуаціях:

– Пароль мережі Wi-Fi змінився.

– Ви хочете підключити новий обліковий запис користувача або інші ідентифікатори програм до контролера. Перед скиданням контролер підтверджує операцію наступним повідомленням:

«Ви впевнені, що хочете скинути пристрій до заводських налаштувань?»

Опції:

– OK: підтверджує скидання, і контролер перезапускається

із заводськими налаштуваннями.

– Скасувати: повертається до меню без зміни.

Примітка:

Скидання до заводських налаштувань очистить налаштування, встановлені користувачем.

7.8. ДИСТАНЦІЙНЕ КЕРУВАННЯ

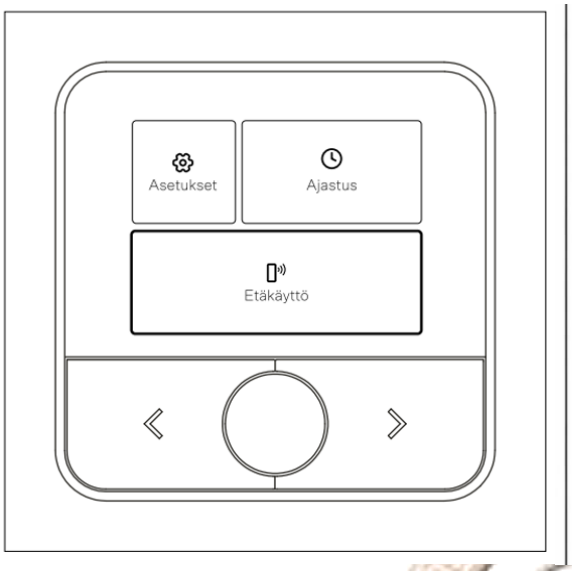



Якщо ви використовуєте контролер Narvi Flow Wifi,

дистанційне керування обігрівачем можна активувати з меню «Дистанційне керування». Дистанційне керування дозволяє керувати обігрівачем за допомогою мобільного застосунку.

Перед активацією дистанційного керування необхідно:

– встановити застосунок Narvi Flow та створити обліковий запис користувача

– підключити контролер до мережі Wi-Fi об’єкта

– визначити метод безпеки, який використовуватиметься (дверний вимикач або інший схвалений пристрій безпеки)

Коли вимоги виконано, готовність до дистанційного керування встановлюється шляхом активації повзункового перемикача на дистанційному керуванні.

Обігрівач завжди можна вимкнути дистанційно, якщо обігрівач підключено до мобільного застосунку.

Активація дистанційної готовності

- Дистанційний запуск можливий лише за умови активації методу безпеки.

- Дистанційно керований обігрівач Narvi працює дистанційно лише за умови встановлення дверного вимикача або схваленого запобіжного вимикача.

- Обігрівачем також можна керувати дистанційно, коли обігрівач запрограмовано на час або ввімкнено з контролера.

Prestige Comfort

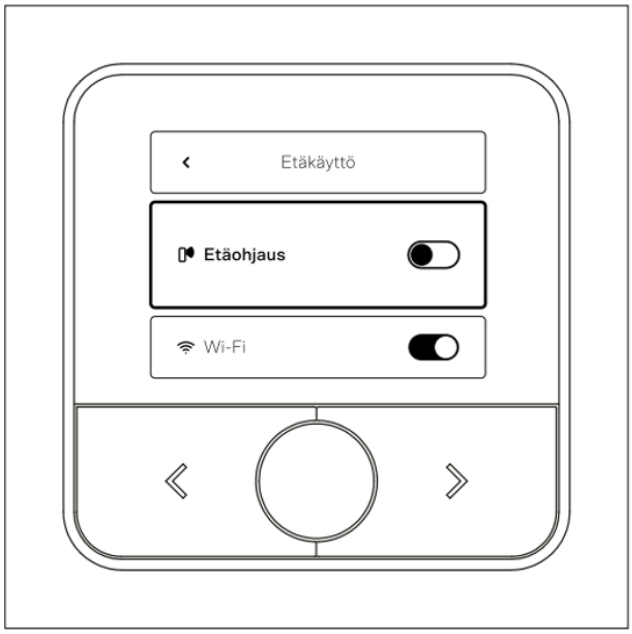

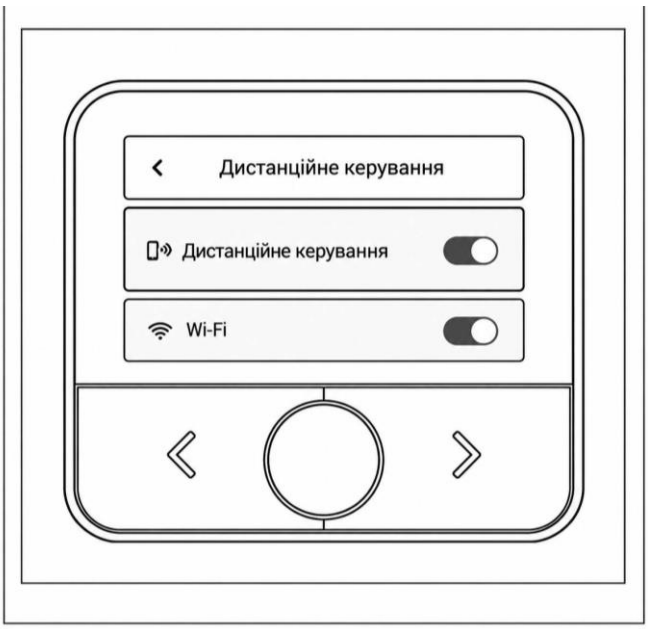

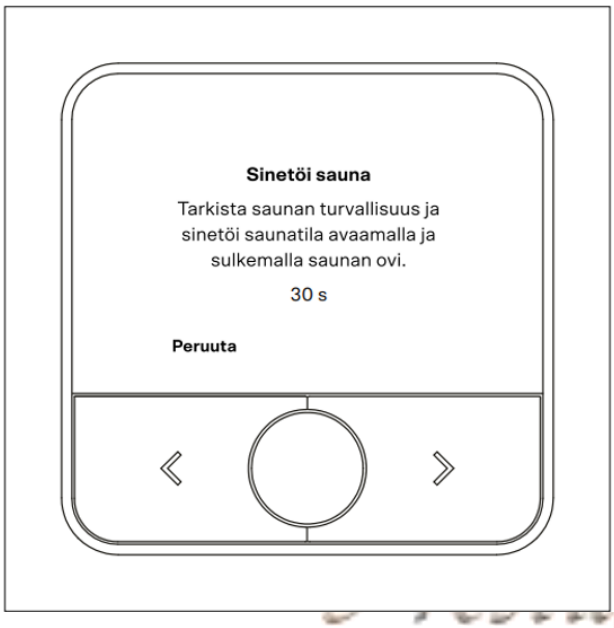



Запобіжний пристрій

Запобіжний пристрій, встановлений на нагрівачі сауни або дверях сауни, повинен відповідати вимогам стандарту на продукт IEC/EN 60335-2-53 для електричних нагрівачів саун. Окрім запобіжного пристрою, стандарт на продукт вимагає, щоб користувач пристрою враховував потенційні небезпеки, пов'язані з дистанційним керуванням.

Дверний вимикач

– Перед активацією дистанційного керування користувач повинен переконатися, що сауна безпечна.

– Після активації дистанційного керування з контролера двері сауни зачиняються протягом 30 секунд, герметизуючи сауну.

– Якщо двері відчинять до того, як температура в сауні досягне +40 °C, дистанційна готовність буде вимкнена та її потрібно буде повторно активувати.

– Коли температура перевищить +40 °C, відчинення дверей не перерве роботу нагрівача сауни.

– Якщо двері взагалі не відчинять, дистанційна готовність залишиться активною.

Запобіжний вимикач

Запобіжний пристрій на основі запобіжного вимикача Narvi наразі недоступний.

7.9. ТАЙМЕР

У меню таймера можна запланувати запуск сауни із затримкою від 15 хв до 4 год, з інтервалом 15 хв.
Таймер можна змінити в меню, поки таймер ще працює.
Заводське налаштування таймера становить 1 год, після чого час можна збільшувати або зменшувати.
Коли запланований час закінчиться, сауна запускається, і контролер показує хід нагрівання.

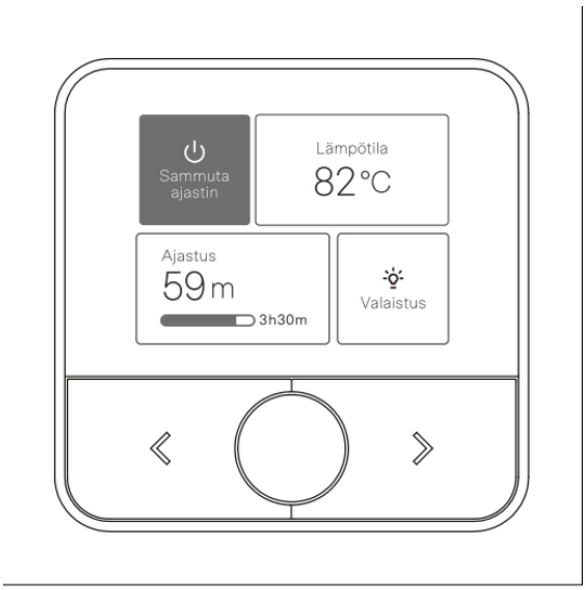

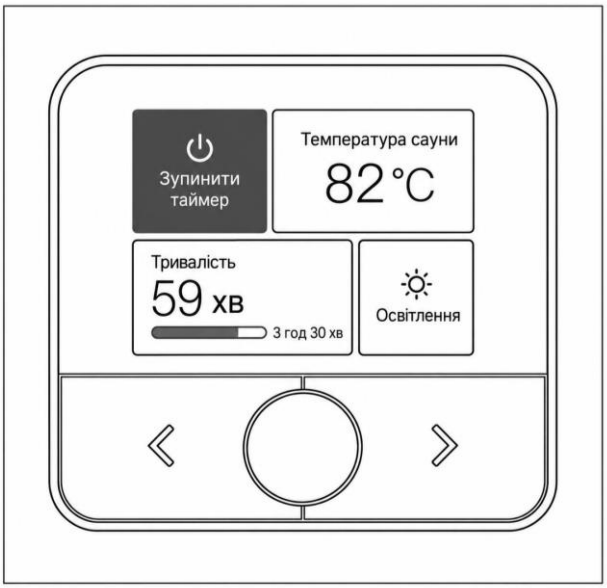

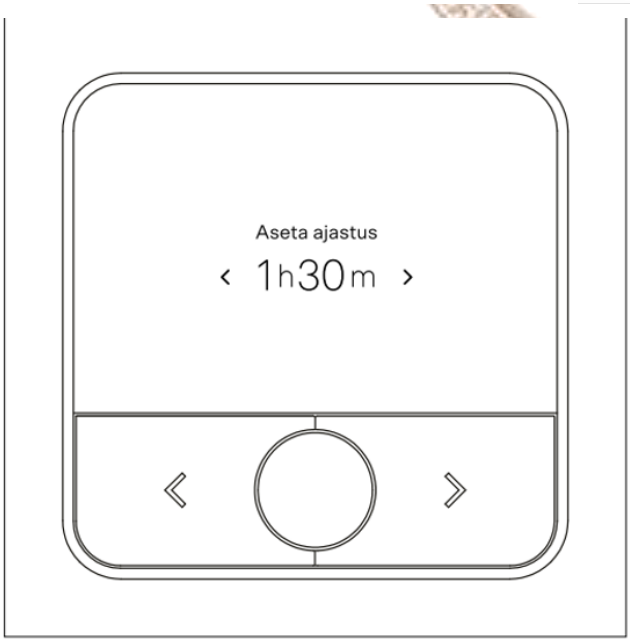



7.10 ПАР (СИСТЕМА КЕРУВАННЯ КОМБІНОВАНИМ ПОТОКОМ NARVI)

Підменю «Пар» активне в головному меню, коли відпарювач вибрано як активний у меню аксесуарів.

Меню «Пар» можна використовувати для керування відсотком вологості комбінації нагрівача та відпарювача в діапазоні від 30 до 80%, з кроком 5%.

7.11 ОСВІТЛЕННЯ

Меню «Освітлення» доступне, коли функція освітлення активована в меню аксесуарів.

У меню ви можете:

– увімкнути або вимкнути освітлення сауни

– налаштувати яскравість освітлення в діапазоні від 10 до 100% з кроком 10%

Регулювання яскравості освітлення працює лише з лампами, сумісними з TRIAC-регулюванням яскравості.

7.12 ВЕНТИЛЯЦІЯ (комбінація плити та випарника)

Меню «Вентиляція» активне в головному меню, коли функція вентиляції вибрана в меню аксесуарів.

У меню ви можете:

– увімкнути або вимкнути вентиляцію

– налаштувати швидкість вентилятора від 10% до 100% з кроком 10%.

7.13 ЗАХИСТ ВІД ДІТЕЙ

Захист від дітей запобігає випадковому використанню контролера.

Захист від дітей активується та деактивується аналогічним чином.

Щоб використовувати захист від дітей:

– Щоб активувати: натисніть і утримуйте праву та ліву кнопки протягом трьох (3) секунд.

– Щоб деактивувати: повторіть ту саму операцію (ліва + права кнопка протягом 3 секунд).

Коли захист від дітей активований, налаштування контролера не можна змінити

7.14 КОМБІНАЦІЯ ОБІГРІВАЧА/ПАРИ

Ви можете керувати комбінацією обігрівача/парогенератора за допомогою системи керування парогенератором Flow Combi.

Система повідомить вас, якщо вода в резервуарі парогенератора закінчиться.

7.14.1 УВІМКНЕННЯ ТА ВИМКНЕННЯ ПАРОВОЇ САУНИ

Окрім комбінації обігрівача/парогенератора Narvin, для використання функції пари необхідно активувати функцію парогенератора в додаткових налаштуваннях контролера. Парова сауна запускається натисканням кнопки «Запустити сауну» в головному меню, після чого функція пари вибирається правою кнопкою. Тепер комбінація обігрівача/парогенератора запускається з вибраними значеннями. Для роботи парової сауни температура сауни повинна бути нижче 60 градусів. Ліва кнопка запускає суху сауну.

Prestige Comfort

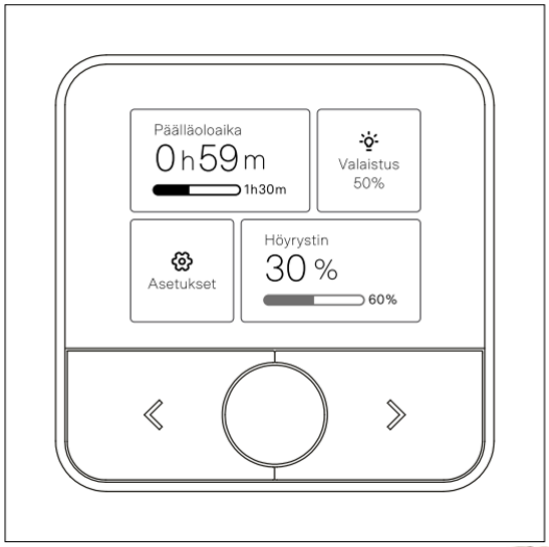

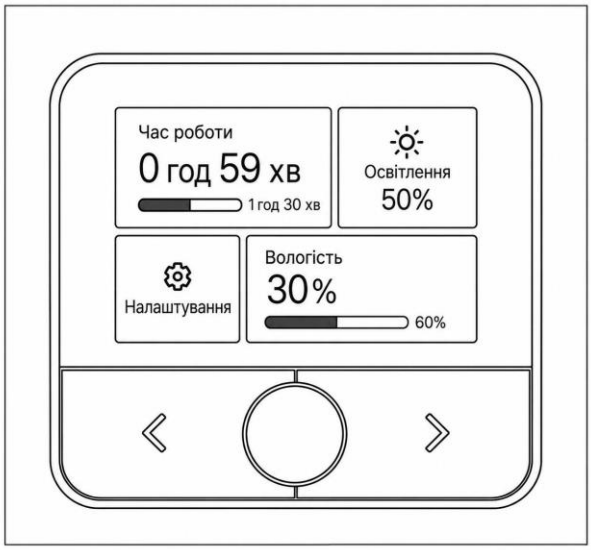

7.14.2 КОМБІНАЦІЯ ОБІГРІВАЧА/ПАРИ

ПЛАНУВАННЯ

Сауну можна запланувати на затримку запуску від 15 хв до 4 год, з інтервалом 15 хв у меню планування. Коли час буде вибрано, контролер запитає: чи таймер запустить суху чи парову сауну?

7.14.3 СУШІННЯ САУНИ

Коли парова сауна вимкнена, режим сушіння сауни автоматично запуститься. Обігрівач підвищує температуру сауни до 80 градусів Цельсія протягом 20 хвилин, і якщо до системи підключено вентилятор, він також увімкнеться. Сушіння можна перервати, натиснувши "Вимкнути сушіння" на контролері

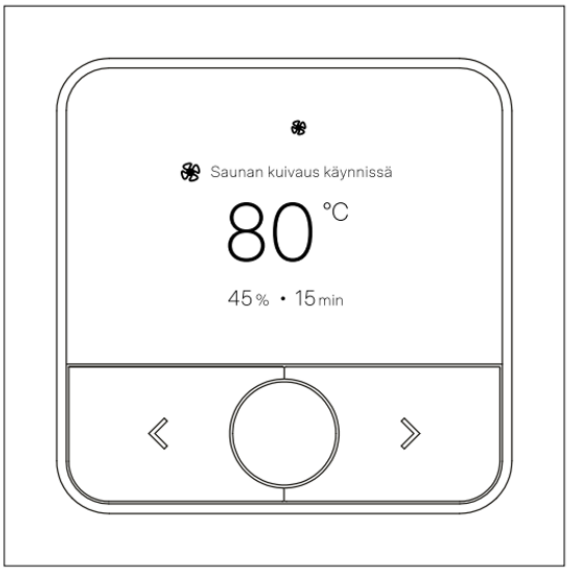



7.15 ПОВІДОМЛЕННЯ ПРО ПОМИЛКИ КОНТРОЛЕРА





У разі несправностей контролер відображає чіткі повідомлення, які допомагають користувачеві визначити та вирішити проблему.Несправності та їх значення:

Обігрівач не можна використовувати знову, доки не будуть вжиті коригувальні заходи**.**

Несправності, які повністю перешкоджають використанню печі

– Відсутнє підключення до блоку живлення: контролер не може підключитися до блоку живлення печі, і плита не може використовуватися.

– Датчик температури печі відключений: датчик температури печі не працює, і плита не може використовуватися.

– Датчик температури печі коротке замикання: датчик температури печі не працює, і плита не може використовуватися.

– Спрацював запобіжний вимикач вашої печі: перевірте стан печі та чи немає на верхній частині печі нічого, що могло б запобігти ризику пожежі.

– Спрацював захист від перегріву вашої печі: необхідно визначити причину спрацювання захисту від перегріву!

Захист від перегріву можна повторно активувати, натиснувши на датчик температури (Малюнок 7.14-1).

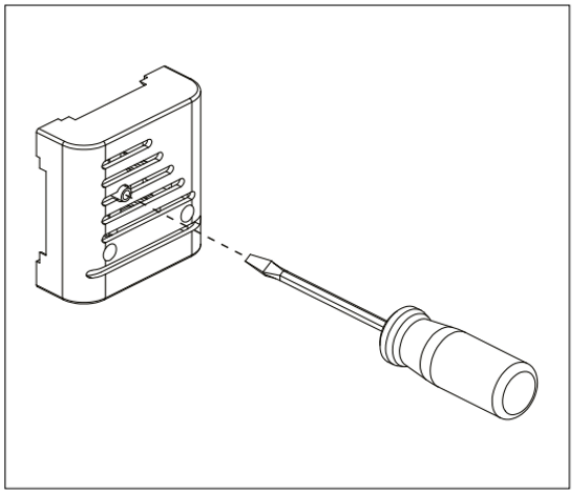

Рисунок 7.14-1. Повторна активація захисту від перегріву

Prestige Comfort

Технічні несправності, що обмежують використання обігрівача

– Коротке замикання датчика вологості обігрівача:

Датчик вологості не працює, тому випарник не можна використовувати. Додаткове обладнання випарника не працює.

– Датчик вологості обігрівача відключено: Датчик вологості не працює, тому випарник не можна використовувати. Додаткове обладнання випарника не працює.

– Несправність компонента: вентилятор/освітлення: вентилятором та освітленням можна керувати, якщо освітлення працює.

– Ідентифікаційні дані обігрівача неможливо зчитати: дистанційне керування не використовується (лише для моделей з дистанційним керуванням).

Інші проблеми, що впливають на роботу нагрівача сауни

– Дистанційний запуск не підключено: метод безпеки не визначено. Метод безпеки потрібно встановити з мобільного застосунку.

– Нагрівач сауни вимкнено: двері сауни були відчинені після підключення пульта дистанційного керування.

Щоб продовжити використання пульта дистанційного керування, дистанційне керування необхідно активувати знову.

– Наповніть резервуар для води відпарювача: У резервуарі відпарювача недостатньо води.

Щоб продовжити використання відпарювача, резервуар для води необхідно наповнити.

– Температура сауни занадто висока: Функцію відпарювача не можна використовувати, коли температура перевищує 60 градусів.

– Помилка сумісності. Блок живлення несумісний з паровим обігрівачем сауни, прочитайте інструкцію з експлуатації:

Функції парового обігрівача сауни використовуються, коли Блок живлення призначений для комбінації обігрівача-відпарювача (Flow Combi), а обігрівач є комбінацією обігрівача-відпарювача Narvi. 8. МОБІЛЬНИЙ ДОДАТОК Додаток Narvi Flow встановлюється на мобільний пристрій. Його можна завантажити з Google Play Store або App Store. Додаток працює на системах Android 6.0 / iOS 13.0 та новіших версій.

8.1. РОЗГОРТАННЯ МОБІЛЬНОГО ЗАСТОСУНКУ

1. Запустіть застосунок.

2. Створіть обліковий запис користувача, ввівши свою адресу електронної пошти та ім'я.

3. Створіть пароль (щонайменше 12 символів, включаючи одну велику літеру та одну цифру).

4. Підтвердьте свій обліковий запис користувача за допомогою посилання для підтвердження, надісланого на вашу електронну адресу. Посилання дійсне протягом 15 хвилин.

5. Увійдіть у застосунок.

Додавання обігрівача:

1. Переконайтеся, що ваш мобільний пристрій підключено до функціонуючої мережі Інтернет та Wi-Fi.

2. Активуйте мережеве з’єднання обігрівача.

3. Підключіть обігрівач до мережі; увімкнувши мережеве з’єднання обігрівача з контролера, перейдіть до налаштувань телефону та знайдіть обігрівач у списку. Назву обігрівача можна знайти у списку у вигляді Narvixxxxxx.

4. Підтвердіть з’єднання з обігрівачем; підтвердіть з’єднання між обігрівачем та додатком, ввівши шестизначний PIN-код, що відображається на екрані контролера.

5. Надайте спільний доступ до домашньої мережі обігрівачу відповідно до інструкцій додатка. З’єднання може тривати кілька десятків секунд. Якщо з’єднання не вдається, додаток надасть інструкції щодо виправлення помилки.

6. Після успішного додавання обігрівача додаток попросить вас прийняти сповіщення.

7. Заповніть інформацію про ваш обігрівач; введіть номінальну потужність обігрівача та назвіть свій обігрівач для легшої ідентифікації.

Налаштування системи безпеки

1. Виберіть метод безпеки, що використовується в додатку.

2. Додаток попросить вас активувати його для ідентифікації.

Використання мобільного застосунку

– Перед використанням необхідно активувати дистанційне керування з контролера.

– Наступні

функції можна керувати з застосунку:

• увімкнення та вимкнення

• встановлення цільової температури

• визначення часу ввімкнення

• керування функцією таймера

– Додаток відображає сповіщення, наприклад,коли сауна готова.

– Обігрівач завжди можна вимкнути з застосунку,після того, як його додано до застосунку





9. ПОМИЛКИ

– Загальні положення: У разі несправності обігрівач вимикається. Причину несправності завжди слід визначати перед повторним увімкненням обігрівача.

– Усі електромонтажні роботи, пов’язані з обладнанням, повинні виконуватися професійним електриком.

– Перед проведенням технічного обслуговування необхідно відключити живлення обігрівача на панелі запобіжників.

Обігрівач не вмикається або працює ненормально.

– Перевірте запобіжники в електричній панелі та на платі блоку живлення.

– Перевірте, чи головний вимикач блоку живлення (I/O) знаходиться в положенні I.

– Перевірте роботу вимикача, натиснувши його кілька разів туди-сюди.

– Дисплей контролера не працює: Перевірте з'єднання контролера та датчика температури.

– Освітлення не працює: перевірте запобіжник на платі блоку живлення (Малюнок 5.3-4).

– Немає напруги на роз'ємі CTL: перевірте запобіжник на платі блоку живлення (Малюнок 5.3-4).

– Гарантія не поширюється на виходи запобіжників з ладу внаслідок зовнішніх перешкод.

– Корпус контролера деформований: перевірте кріплення.

Обігрівач не нагрівається належним чином.

– Перевірте запобіжники в електророзподільчій точці будинку.

– Перевірте, чи не встановлено занадто низьку температуру обігрівача.

– Вентиляція сауни занадто висока або витяжна труба знаходиться в неправильному положенні.

– Перевірте розташування каменів, знову розкладіть камені,

щоб забезпечити циркуляцію повітря.

– Перевірте, чи всі резистори нагріваються.

Резистори повинні світитися червоним через деякий час після початку нагрівання. Не торкайтеся резисторів. За необхідності можна видалити кілька каменів з поверхні обігрівача, щоб резистори були краще видно.

– Перевірте, чи несправний датчик температури (~10 кОм / 25°C) Спрацював/перегорів запобіжник в електричному щиті.

– Переконайтеся, що кабель живлення блоку живлення та запобіжник відповідають потужності обігрівача (таблиця 6.1-1).

– Перевірте, чи не підключено неправильно систему керування електричним опаленням приміщення (CTL).

– У обігрівачі є коротке замикання, наприклад, резистор зламаний.

Поверхневе покриття сауни біля обігрівача темніє.

– Перевірте безпечні відстані.

– Перевірте розташування каменів.

– Перевірте розташування датчика температури.

10. ТЕХНІЧНЕ ОБСЛУГОВУВАННЯ

Система керування Narvi Flow розроблена таким чином, щоб максимально спростити технічне обслуговування. Наведені нижче інструкції стосуються безпечного обслуговування обігрівача та контролера.

Prestige Comfort

ЗАГАЛЬНІ ЗАХОДИ ЩОДО ТЕХНІЧНОГО ОБСЛУГОВУВАННЯ

– Перед проведенням будь-яких робіт з технічного обслуговування переконайтеся, що живлення обігрівача відключено від електричного щита будинку.

– Усі електромонтажні роботи, пов’язані з обладнанням, повинні виконуватися професійним електриком.

– У версіях контролера з віддаленим доступом оновлення програмного забезпечення встановлюються автоматично, коли контролер підключено до Інтернету.

ОЧИЩЕННЯ ЗОВНІШНІХ ПОВЕРХОНЬ

– Ви можете очистити зовнішні поверхні силового та допоміжного блоків живлення, а також контролера злегка вологою тканиною.

– За необхідності використовуйте м’який нейтральний мийний засіб.

– Не використовуйте абразивні засоби або розчинники, які можуть пошкодити поверхні.

11. УТИЛІЗАЦІЯ ОБЛАДНАННЯ

Систему керування потоком Narvi необхідно утилізувати відповідно до

природоохоронних норм.

– Упаковку та пакувальні матеріали необхідно переробляти відповідно до місцевих норм.

– Обладнання не можна утилізувати разом зі змішаними відходами.

– Доставте систему керування до пункту збору електричних та електронних відходів (ВЕЕО).

– Дотримуйтесь місцевих вимог щодо управління відходами та інструкцій щодо переробки.

Належна переробка обладнання зменшує навантаження на навколишнє середовище та дозволяє повторно використовувати матеріали.

12. ЗАПАСНІ ЧАСТИНИ

– Запасні частини для обігрівача та обладнання можна придбати на веб-сайтах Narvi або у роздрібних продавців.

– Використовуйте лише оригінальні запасні частини Narvi, щоб забезпечити безпечну та надійну роботу пристрою.

– Якщо ви не впевнені щодо правильної запасної частини, зверніться до служби технічної підтримки Narvi Oy.

13. ГАРАНТІЙНІ УМОВИ

Актуальні гарантійні умови на систему керування потоком Narvi завжди можна знайти на веб-сайті Narvi за адресою: https://narvi.fi/takuuehdot/ Основні принципи гарантії:

– Гарантія поширюється на виробничі та матеріальні дефекти відповідно до гарантійних умов.

– Гарантія не поширюється на помилки встановлення, неправильне використання або експлуатацію всупереч інструкціям.

– Гарантія не поширюється на дефекти, спричинені використанням всупереч інструкціям.

– Гарантія не поширюється на непрямі збитки.

Для дії гарантії необхідно:

– Правильне встановлення відповідно до чинних норм та інструкцій.

– Використання пристрою у спосіб, описаний у посібнику користувача.

Актуальні та повні гарантійні умови слід перевірити на веб-сайті Narvi.

Prestige Comfort