NARVI

Narvi Kaamos
16 / 20 / 24 / 20 VS / 24 VS



Prestige Comfort

ІНСТРУКЦІЯ З МОНТАЖУ ТА ЕКСПЛУАТАЦІЇ

Narvi Kaamos 16 / 20 / 24 / 20 VS / 24 VS

Вступ

Дякуємо, що обрали кам’янку для сауни Narvi Kaamos. Щоб максимально насолоджуватися використанням кам'янки для сауни, уважно прочитайте інструкцію перед встановленням та використанням і збережіть її для подальшого використання. У цій інструкції ви знайдете технічні характеристики вашого нового обігрівача для сауни, а також інструкції з встановлення, експлуатації та обслуговування.

Виріб можна використовувати лише як обігрівач для сауни та для обігріву сауни. Конструкцію кам'янки для сауни не можна змінювати, до нього можна прикріплювати лише запасні частини та аксесуари, схвалені виробником. Табличку з інструкцією, що постачається з обігрівачем для сауни, необхідно приклеїти до обігрівача; рекомендоване місце для цього – нижня частина корпусу обігрівача.

Не використовуйте кам'янку для сауни, якщо сумніваєтеся у своїх навичках експлуатації, стані здоров'я або перебуваєте під впливом наркотиків. Неповнолітнім не можна користуватися обігрівачем для сауни, а дітей не слід залишати в сауні без нагляду.

Сауна – не місце для сушіння одягу.

Дотримуйтесь інструкцій з використання!

Технічні характеристики

Модель	Ширина (мм)	Глибина (мм)	Висота (мм)	Допуск розмірів ± (мм)	Вага без каменів (кг)	Об’єм резервуара для води	Кількість каменів Ø 10–15 см (кг)
KAAMOS 16	400	510	760	15	57	–	50
KAAMOS 20	480	510	760	15	65	–	60
KAAMOS 24	550	510	760	15	70	–	80
KAAMOS 20 VS	480	660	760	15	70	22 л	60
KAAMOS 24 VS	550	660	760	15	76	26 л	80
KAAMOS 20 з ВИНОСНОЮ ТОПКОЮ	480	510	760	15	70	–	60

1.1 Дані для встановлення в нішу

Модель	Мінімальні розміри захисних конструкцій з горючих матеріалів					Підключення			Товщина стелі (мм)	Масова витрата диму (г/с)
	Об’єм приміщення ($м^3$)	Бічна відстань (мм)	Передня відстань (мм)	Верхня відстань (мм)	Задня відстань (мм)	Висота центру димоходу від підлоги (мм)	Відстань від центру димоходу до задньої стіни (мм)	Відстань від центру димоходу до бічної стіни (мм)		
KAAMOS 16	8–16	300	500 *)	1270	200	119	555	115	10	16,3
KAAMOS 20	10–20	300	500 *)	1270	200	119	555	115	10	16,2
KAAMOS 24	12–24	300	500 *)	1270	200	119	555	115	10	16,0
KAAMOS 20 VS	10–20	300	500 *)	1270	200	119	555	115	10	16,2
KAAMOS 24 VS	12–24	300	500 *)	1270	200	119	555	115	10	16,0

*) Передню відстань рекомендуємо залишати 1 000 мм.

2. Речі, які слід врахувати перед встановленням кам’янки

Перед встановленням та введенням печі в експлуатацію варто уважно ознайомитися з вимогами, що висуваються до сауни. У разі сумнівів зверніться до місцевої пожежної або будівельної служби за подальшими інструкціями. Під час встановлення кам’янки необхідно дотримуватися всіх місцевих норм, включаючи ті, що стосуються місцевих та європейських стандартів.

2.1 Сауна

Якщо сауна має необлицьовану скляну, бетонну або цегляну стіну, під час вибору кам’янки необхідно додати 0,8–1,5 м³ до об'єму сауни на кожен квадратний метр відповідної стіни, а кам’янку слід вибирати відповідно до загального об'єму. Якщо кам’янка встановлена в сауні, де не підтримується основне тепло, або конструкція сауни являє собою масивну колоду, об'єм сауни необхідно помножити на 1,5, а сауну слід вибирати відповідно до отриманого об'єму. Рекомендований об'єм сауни можна знайти в розділі 1.1. Мінімальний об'єм сауни не повинен бути меншим за зазначений об'єм. Бажано правильно підібрати розмір кам'янки, щоб сауна нагрівалася, і кам'янку не потрібно було нагрівати до її максимальних меж. Відповідний розмір забезпечує тривалий термін служби та, завдяки більшій кількості каменів, забезпечує кращу сауну.

2.2 Фундамент

Кам’янку необхідно встановити на підлозі з достатньою несучою здатністю. Особливо під час встановлення на дерев'яну підлогу необхідно перевірити міцність підлоги. Вагу кам'янки можна знайти в розділі 1.1.

Якщо поточна конструкція не відповідає цій необхідній вимозі, необхідно вжити відповідних заходів (наприклад, розподільну пластину) для її досягнення.

БЕТОННА ПІДЛОГА

Обігрівач можна встановити безпосередньо на бетонну підлогу товщиною не менше 50 мм. Якщо під обігрівачем є кабелі або труби для теплої підлоги, їх необхідно захистити від теплового випромінювання обігрівача за допомогою монтажної основи Kota.

ЗАЙМИСТА АБО ПЛИТКОВА ПІДЛОГА, ТЕПЛА ПІДЛОГА

Під обігрівачем необхідно використовувати монтажну основу Narvi, яка захищає підлогу, гідроізоляційні матеріали та кабелі або труби для теплої підлоги від теплового випромінювання обігрівача.

2.3 Безпечні відстані

Під час розміщення обігрівача необхідно враховувати безпечні відстані. Нехтування безпечними відстанями створює небезпеку пожежі.

За необхідності зверніться до місцевих пожежних органів для отримання додаткової інформації.

2.3.1 Горюча конструкція

Безпечні відстані вказують на мінімально допустиму відстань від обігрівача до горючої конструкції. Тому звертайте увагу на стіни, підлогу, стелю, лавки, інші меблі тощо, а також на зберігання дров!

Безпечну відстань з боків та ззаду можна зменшити вдвічі, використовуючи перевірену захисну стінку Narvi. Щоб отримати додаткову інформацію про захисну стінку, що підходить для нагрівача сауни, зверніться до наших дилерів.

Захист підлоги від горючих речовин

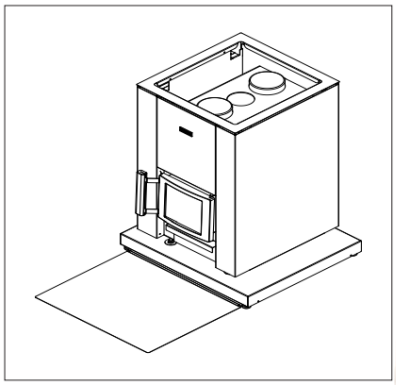

Рисунок 1.

Якщо піч встановлена на горючій підлозі, використовується монтажна основу Narvi. Перед монтажною основою встановлюється металева пластина, яка виступає щонайменше на 100 мм з боків отвору печі та на 400 мм перед піччю. Край металевої пластини з боку печі загинається вгору, щоб дрова не могли потрапити під основу. Зверніть увагу, що безпечна відстань від неізольованого димоходу до горючої конструкції становить 1000 мм або відстань, зазначена в інструкції виробника димоходу.

Prestige Comfort

2.3.2 Негорюча конструкція

Якщо стіна цегляна або іншим чином класифікована як негорюча, між вертикальними поверхнями печі та стіною достатньо вентиляційного зазору 50 мм. Якщо піч встановлена в ніші стіни з обох боків цегляною або іншою негорючою конструкцією, між піччю та стінами необхідно залишити повітряний зазор 100 мм для забезпечення достатньої циркуляції повітря.

2.4 Димар

Вимога до димоходу сауни полягає в тому, щоб димар відповідав класу T600 незалежно від матеріалу. Рекомендована мінімальна тяга димоходу становить 12 Па.

Димохідні труби повинні бути класу T600, схваленого CE.

Під час встановлення димохідних труб необхідно дотримуватися безпечних відстаней згідно з інструкцією з встановлення димоходу. Рекомендований мінімальний діаметр димаря для димохідних труб становить 120 мм.

Вага димоходу не повинна обтяжувати обігрівач. Використання обігрівача не рекомендується встановлювати в розділеному димоході.

2.5 Вентиляція

Вентиляція сауни повинна бути достатньо ефективною та такою, щоб свіже припливне повітря подавалося якомога ближче до печі. Також забезпечте належну циркуляцію повітря в сауні під час паріння, щоб повітря виходило з-під лав або дверей ванної кімнати (широка щілина).

Необхідно враховувати можливе одночасне використання інших обігрівачів та забезпечити достатню кількість повітря для горіння/підживлення. Витяжні вентилятори, що працюють в тому ж приміщенні або просторі, що й кам’янка, можуть спричинити проблеми. Отвори для припливного повітря повинні бути розташовані таким чином, щоб вони не були схильні до засмічення, наприклад, зовні снігової стіни.

Кам’янці потрібно 6–10 м3 повітря для горіння на кілограм спалених дров. Вентиляційний отвір правильного розміру має діаметр щонайменше 100 мм або таку ж площу.

Найкраще впроваджувати механічну вентиляцію згідно з планом, складеним проектувальником HVAC.

Після паріння сауну необхідно провітрити та ефективно висушити, щоб повітря могло виходити з верхньої частини сауни.

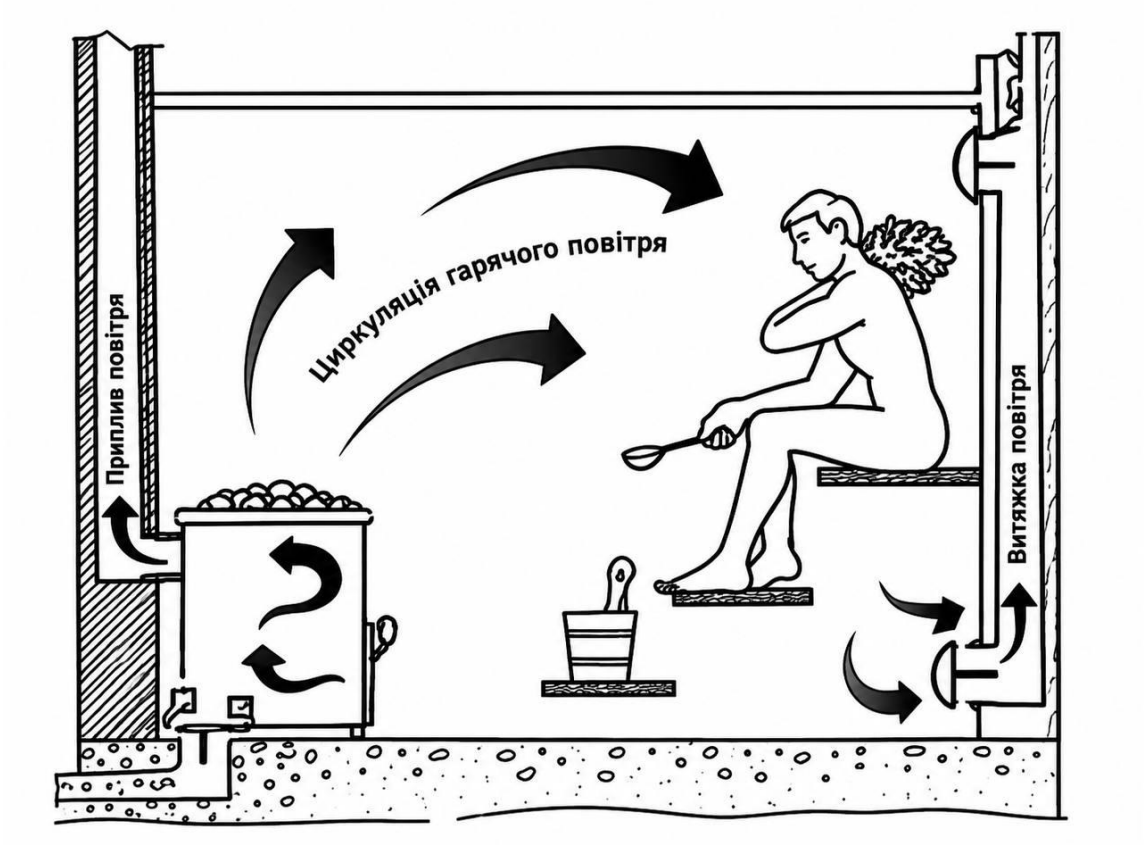

3. Встановлення та попереднє нагрівання печі

3.1 Попереднє нагрівання

Перед введенням печі в експлуатацію та розміщенням каменів її необхідно прогріти, щоб видалити захисні матеріали. Будь-який захисний пластик та наклейки необхідно видалити перед попереднім нагріванням. Попереднє нагрівання необхідно проводити на відкритому повітрі на негорючій поверхні, оскільки фарба виділяє шкідливі розчинники та пари під час попереднього нагрівання. Використання з'єднувальної труби, що постачається з піччю, у верхньому з'єднанні печі покращує тягу під час попереднього нагрівання. Для попереднього нагрівання достатньо 1-2 полін.

Після нагрівання, перед встановленням каменів, видаліть будь-які вільні матеріали з кам'яного простору печі, наприклад, за допомогою дротяної щітки. Якщо зовнішня частина печі пофарбована, її не слід терти або протирати перед першим нагріванням.

Фарба на печі набере міцності лише під час першого нагрівання. Не мийте кам’янку під час першого нагрівання.

ПРИМІТКА! Якщо обігрівач має резервуар для води, перед попереднім нагріванням переконайтеся, що кран резервуара для води та захисна кришка встановлені на місці, а резервуар для води наповнений чистою водою.

3.2 Регулювання висоти

Регульовані ніжки обігрівача використовуються для регулювання висоти обігрівача шляхом їх повороту. Між обігрівачем та підлогою має бути зазор щонайменше 25 мм. Перевірте рівність обігрівача за допомогою рівня.

3.3 Підключення до димоходу

Піч можна підключити до димоходу ззаду або зверху. Будь-який непотрібний отвір у печі закривається кришкою, що додається. Піч також постачається з короткою з'єднувальною димохідною трубою, яку можна використовувати для підключення печі до димоходу ззаду. Для підключення димоходу позаду печі можна використовувати лише прямий з'єднувальний димохід без подовжувача. Якщо підключення до димоходу здійснюється зверху печі, використовується з'єднувальний димохід Kota або димохід Kota. При підключенні зверху навколо з'єднувального димоходу також можна встановити резервуар для труби Kota для нагрівання води або кошик для каменів Kota.

З'єднувальний димохід не можна встановлювати занадто глибоко в димоході, оскільки це запобігає тязі. Витоки в димоході також послаблюють тягу печі, тому з'єднання димоходу завжди має бути герметизоване вогнетривким герметичним матеріалом. Якщо з'єднання димоходу протікає, існує ризик того, що гази згоряння, що утворюються піччю, займатимуться в димоході. З'єднання між димоходом і піччю має бути 25 мм поперечно. Діаметр та висоту димоходу підключення печі від підлоги можна знайти в розділі 1.1. Зверніть увагу на безпечні відстані для димоходу елемента, див. інструкції виробника.

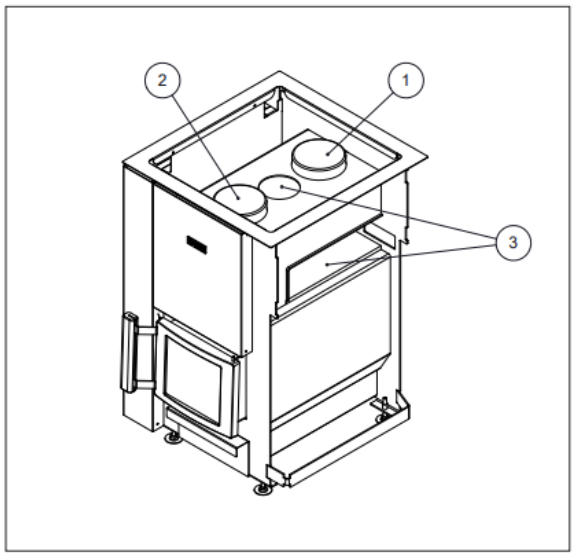

Малюнок 3.

Елемент 1. Підключення головного димоходу

Елемент 2. Люк для очищення

Елемент 3. Камені під димоходом та в центральному отворі

3.4 Встановлення дверей та зміна напрямку відкривання

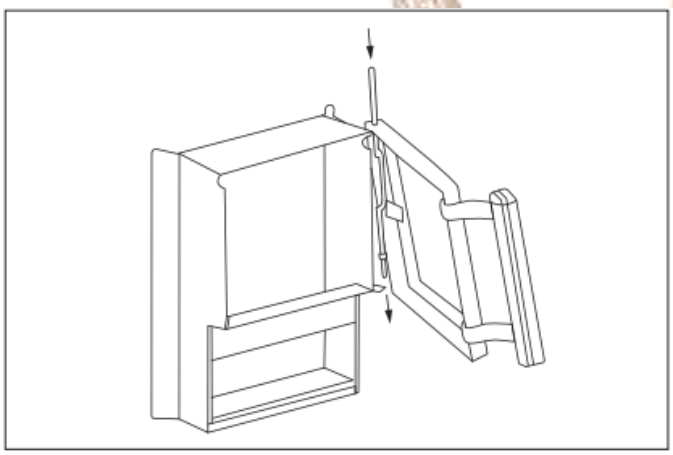

Малюнок 4.

Відкрийте дверцята та підніміть штифт петлі вгору, щоб він знявся з нижнього кронштейна петлі. Тримайте дверцята та поверніть дверцята та штифт знизу, щоб ви могли потягнути штифт вниз повз кронштейн, що звільнить і дверцята, і штифт.

Встановлення виконується у зворотному порядку: спочатку вставте дверцята з верхнього краю, потім вставте штифт з верхнього кута. Поверніть дверцята та штифт з нижнього кута та опустіть штифт. Штифт петлі орієнтований правильно, коли кронштейни/сплющення на штифті знаходяться внизу штифта, що запобігає випаданню штифта. Встановлення дверцят полегшується використанням плоскогубців з довгими губками.

3.5 Встановлення крана, модель з резервуаром для води. (VS)

Резервуар для води знаходиться збоку обігрівача та має великий отвір для наповнення. Ви можете побачити місткість резервуара для води в розділі 1.1. Кран встановлюється після встановлення обігрівача.

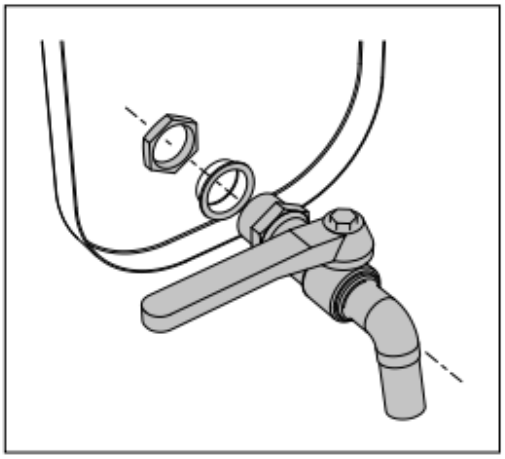

Рисунок 8. Розмістіть кран так, щоб його різьбовий кінець був видний всередині резервуара для води. Розмістіть кран так, щоб його різьбовий кінець був видний всередині резервуара. Помістіть прокладку на зовнішню частину резервуара, закрутіть контргайку на місце та затягніть гайку, повертаючи кран за годинниковою стрілкою та утримуючи контргайку накидним ключем.

3.6 Камені для обігрівача

Ми рекомендуємо використовувати камені Kota з олівіну та діабазу товщиною 10–15 см як камені для обігрівача. Натуральне каміння не підходить як каміння для обігрівача. Перед використанням каміння слід промити, щоб видалити будь-які домішки. Найбільше каміння розміщується на дні простору для каменів, а шари над ним достатньо тонкі, щоб повітря могло циркулювати між камінням. Плоске каміння розміщується вертикально.

Камені не повинні щільно блокувати отвори для повітря, а каміння не можна складати стопкою над обігрівачем. Рекомендовану кількість каменів для обігрівача можна знайти в розділі 1.1. Використання каменів правильної форми (прямокутних тощо), легких або керамічних каменів заборонено через можливість їх занадто щільного укладання.

3.7 ВСТАНОВЛЕННЯ КАМ’янки

Стіна між опалювальним простором та кам’янкою повинна бути з негорючого матеріалу, наприклад, цегли. Ми рекомендуємо використовувати килимок з мінеральної вати для герметизації цегляної стіни та тунельної секції, що залишить місце для теплового розширення.

Модель кам’янки підключається до печі зверху до димоходу.Під час встановлення переконайтеся, що піч міцно стоїть на своїй основі та встановлена таким чином, щоб безпечні відстані були правильними.

Захист підлоги перед кам’янкою

Горюча підлога повинна бути захищена металевим листом, який виступає щонайменше на 100 мм з обох боків дверцят кам’янки та на 400 мм перед нею.

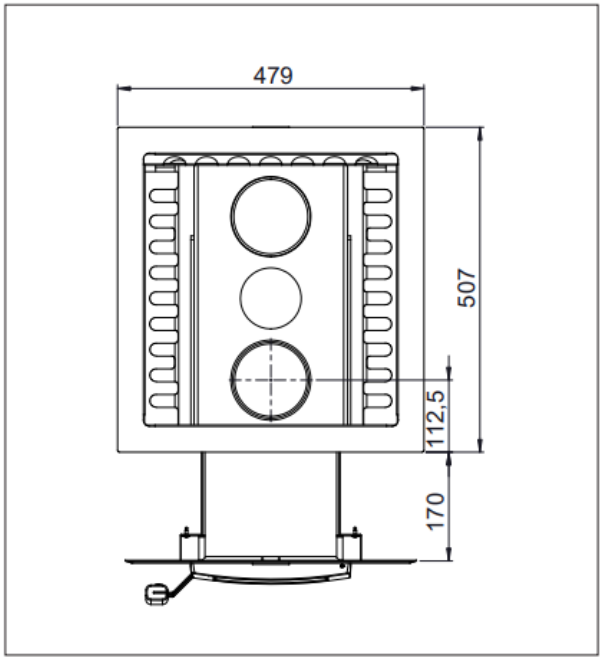

Малюно 6

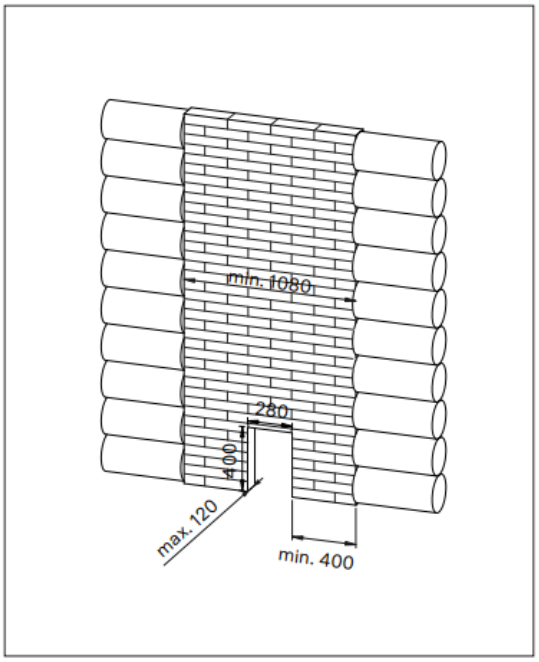

Малюнок 7

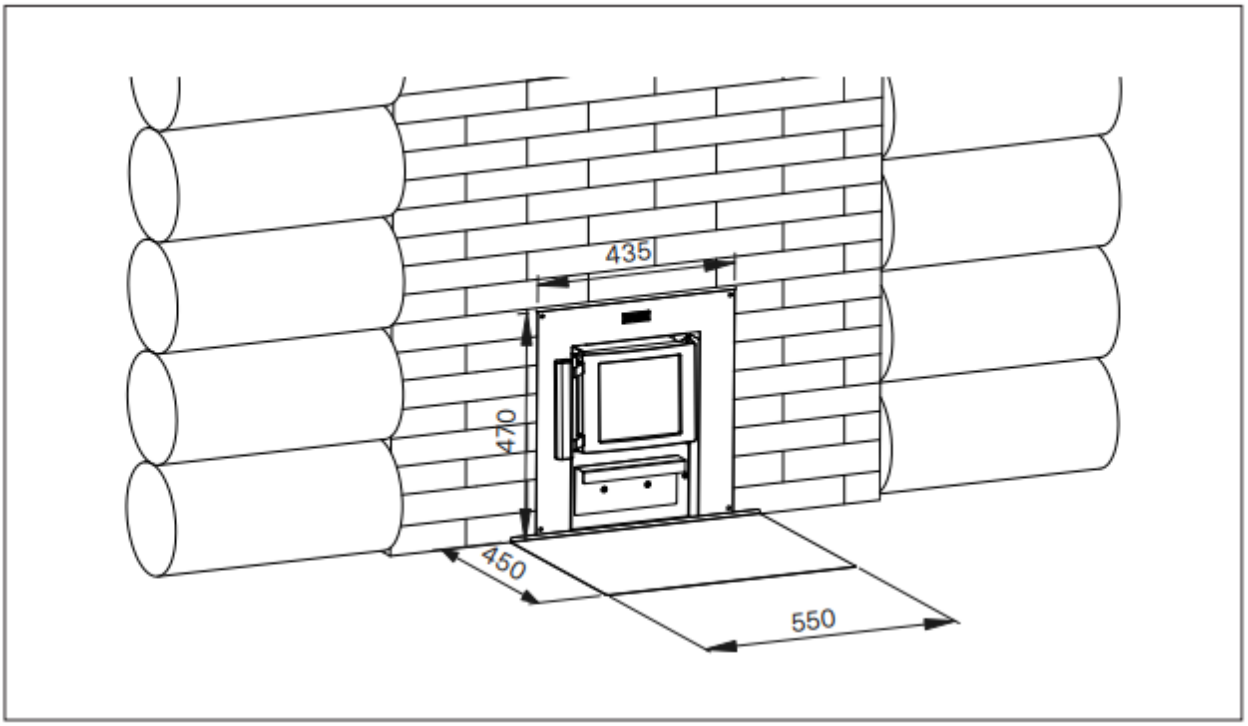

Малюнок 8

4.1 Паливо

Використовуйте лише натуральну деревну тріску. Піч можна використовувати як паливо для твердих та м’яких порід деревини. Забороняється використовувати ДСП, ДВП, брикети, пелети, пофарбовану або просочену деревину, відходи та пластик. Деревина повинна бути сухою для досягнення чистого горіння та хорошої ефективності. Вміст вологи в деревині повинен бути менше 20%.

Добрими дровами є звичайні, розколоті дрова діаметром приблизно 5 см, довжиною приблизно 33 см та вагою приблизно 0,5 кг.

Рідке паливо не можна використовувати на жодному етапі, навіть під час розпалювання!

4.2 Опалення

Перед розпалюванням необхідно переконатися, що на безпечній відстані від печі немає легкозаймистих матеріалів. Також переконайтеся, що зольний ящик та решітка очищені, а резервуар для води в печі, якщо такий є, заповнений чистою водою. Також забезпечте достатню тягу в димоході. Якщо ви сумніваєтеся, що тяга в димоході достатня, варто перевірити це, спаливши невелику кількість паперу в топці. Під час розпалювання дверцята топки повинні бути зачиненими, а резервуар для води має бути повним. Піч не повинна бути жодним чином накрита. Розпалювання починається шляхом нещільного розміщення дров у топці та розпалювання їх зверху. Як розпал можна використовувати шматок дерева або палаючу газету. Варто помістити розпалювання між верхніми шматками дерева та додати зверху кілька гілок або невеликих шматків дров (рисунок 9). Розпалювання зверху зменшує викиди та горить чистіше.

Потужність печі регулюється за допомогою зольника. Коли зольник закритий, потужність печі найнижча, а час горіння відповідно довгий. Якщо піч голосно гуде, тягу необхідно зменшити, встановивши зольник меншого розміру або навіть закривши його. Таким чином, тепло встигає краще прилипати до печі та каміння, а не лише нагрівати димар. Спокійне полум'я є ознакою належної тяги. Піч не можна нагрівати так, щоб канали в кам'яному просторі тривалий час були розпеченими, оскільки це перевантажить топку та скоротить термін служби печі. Перегрів також може перегріти димар та спричинити пожежну небезпеку. Труба димоходу не повинна тліти.



Рисунок 9. Ілюстрація правильного укладання дров.

У таблиці нижче наведено рекомендовану кількість дров та розташування зольника для різних моделей кам’янок. Значення в таблиці відповідають значенням випробування номінальної потужності згідно зі стандартом EN15821. Під час випробування розмір тестової сауни був встановлений на максимальний розмір, зазначений для даної санної печі, а температура сауни досягла 90°C. **Перші кілька разів**

рекомендується нагрівати кам’янку меншою кількістю дров, ніж значення, наведені в таблиці, щоб знайти правильну температуру сауни. Не можна перевищувати максимальну кількість дров, що спалюється за годину (макс. кг/год), зазначену в таблиці.

Ніколи не заповнюйте топку більше ніж на 2/3 її висоти. Розмір дров зазначено в розділі 4.1. Під час фази розпалювання зольник можна тримати відкритим на 10 мм більше, ніж зазначено в таблиці. Після розпалювання заповніть зольник до значення, зазначеного в таблиці. У печах з резервуаром для води або моделях, що нагріваються через стінку, дрова не можна спалювати в передній/подовженій частині топки, а дрова повинні повністю лежати на решітці. Зверніть увагу, що піч та її частини нагріваються під час нагрівання. Завжди використовуйте захисні рукавички або окремий інструмент, торкаючись частин печі. Пересувайтеся в сауні обережно, оскільки підлога сауни та лавки можуть бути слизькими. Будьте обережні, оскільки вода в печах з резервуаром для води може кипіти. Одна топка/додаткові дрова горять приблизно півгодини. Найкращий час для додавання дров – це коли в топці є хороше вугілля і все ще є блакитне полум'я. Ви можете трохи пригладити вугілля на решітці, перш ніж додавати дрова. Якщо ви додасте дрова у полум'я занадто рано, температура димових газів підвищиться. Не заштовхуйте дрова в піч через люк.

НАГРІВ САУНИ

	KAAMOS 16	KAAMOS 20	KAAMOS 24
1. ЗАВАНТАЖЕННЯ (Розколоті дрова діаметром приблизно 5 см та довжиною приблизно 33 см, вага 0,5 кг)			
Кількість дров (кг)	4	3,5	4,5
Положення зольного ящика (мм)	20	20	20
1. ДОДАТКОВО			
Кількість дров (кг)	3	3	3,5
Положення зольного ящика (мм)	10	10	10
2. ДОДАТКОВО			
Кількість дров (кг)	–	2,5	3,5
Положення зольного ящика (мм)	–	10	10
Максимум, кг/год	7	7	8

Якщо ви продовжуєте користуватися сауною або топити піч після додавання в таблиці, не додавайте дрова в тій самій кількості, що й у таблиці. Правильна кількість для підтримки тепла – додавати 1–2 шматки дров за раз, загалом близько 1 кг, кожні півгодини. Зольник також можна трохи закрити. Додавання великої кількості дров підвищує температуру димових газів і створює ризик пошкодження печі або димоходу, а також небезпеку пожежі. Нагрівання не повинно тривати безперервно більше 3 годин. Після цього піч необхідно охолодити перед наступним розігрівом. Коли ви припините користуватися сауною і на вугіллі не залишиться полум'я, ви можете пришвидшити процес гасіння та збільшити циркуляцію повітря, відкривши зольник на 10-20 мм. Камені в печі мають багато тепла, щоб

висушити приміщення сауни. Під час фази розпалювання димова заслінка має бути повністю відкрита. Якщо ви закриєте димову заслінку після розігріву, переконайтеся, що в печі більше не залишилося вугілля. Це запобіжить ризику отруєння чадним газом. Чадний газ – це газ без смаку, кольору та токсичний газ. Якщо піч і димар тривалий час не використовувалися або в холодних умовах, перед використанням необхідно перевірити піч на наявність корозійних пошкоджень та цілісність димаря. Починайте розпалювати дуже обережно та повільно, використовуючи невелику кількість дров, щоб запобігти пошкодженню димаря. У разі несправності зупиніть розпалювання та закрийте дверцята зольника та топки печі.

4.3 Вода для сауни

Використовуйте чисту побутову воду як воду для сауни.

Вимоги до якості побутової води:

вміст гумусу < 12 мг/л

вміст заліза < 0,2 мг/л

вміст кальцію < 100 мг/л

вміст марганцю < 0,05 мг/л

Не можна використовувати морську воду або іншу солоновату воду.

Не можна використовувати хлоровану воду. Гарантія на кам'янку для сауни не поширюється на пошкодження, спричинені неправильним типом води для сауни. Не кидайте кам'янку, коли ви або хтось інший знаходиться поруч із нею. Гаряча пара може спричинити травми.

4.4 Видалення попелу

Рекомендується спорожнити зольник перед нагріванням кам'янки. Якщо зольник заповнений попелом більше ніж наполовину, його необхідно спорожнити не пізніше, ніж за умови попереднього нагрівання. В іншому випадку потік повітря через решітку постраждає, і термін служби решітки скоротиться.

Видалення попелу проводиться після того, як попіл охолоне, і його поміщають у негорючу ємність, наприклад, металеве відро. Відро для попелу не можна залишати біля стіни, наприклад, на ганку. Якщо димохід обладнаний димовою заслінкою, рекомендується відкрити її під час видалення попелу. Тяга видалить пил.

4.5 Обслуговування печі

Кам’янку, з'єднувальну трубу та димохід необхідно регулярно чистити та прочищати. Прочищення необхідно проводити, особливо якщо кам’янка не використовувався протягом тривалого часу. Окрім видалення попелу та щорічного прочищення сажотрусом, піч не потребує жодного фактичного обслуговування. Однак стан та роботу печі необхідно контролювати, а використання необхідно припинити, якщо виявлено будь-які відхилення. Сажотрус повинен мати кваліфікацію для оцінки стану печі; гарною ідеєю є видалення каміння, щоб було легше перевірити стан. Люк для прочищення печі можна знайти, коли верхні камені виймаються з печі.

Камені печі необхідно щороку складати одне в одне та замінювати кожні кілька років. У міру того, як вони зношуються, камені печі щільно змикаються і опускаються нижче, деякі камені кришаться.

Видаляйте крихти та розбите каміння. Через відсутність технічного обслуговування піч потребує більше нагрівання, що, у свою чергу, створює навантаження на конструкції печі.

Водяний бак обігрівача регулярно очищується, і використовується лише чиста вода. Бак необхідно спорожнити, якщо існує ризик замерзання води.

4.6 Утилізація

Обігрівач можна утилізувати відповідно до загальних інструкцій з переробки.

5. Займання сажі

ПРО ВИПАДОК ЗАПАЛЕННЯ САЖІ (НАВІТЬ ЯКЩО ЙОГО ЗАГАСЕНО) ЗАВЖДИ ПОВИНЕН БУТИ ПОВІДОМЛЕНО ДО ЦЕНТРУ НАДЗВИЧАЙНОЇ ДОПОМОГИ!

Якщо ви помітили займання сажі в димоході, закрийте дверцята зольника та топки печі. Після загоряння сажі сажотрус повинен перевірити стан димоходу та печі перед наступним використанням.

6. Найпоширеніші запитання

Кам’янка погано «тягне»?

• кам’янкою давно не користувалися, димар і кам’янка вологі

• кам’янці не вистачає повітря, у сауні негативний тиск через кондиціонер. Негативний тиск може бути, наприклад, через витяжку.

• кам’янку давно не чистили

• зольник закритий або повний попелу

• протікає з'єднання димаря

Сауна погано гріє?

• дрова вологі

• кам’янка може бути занадто малої потужності

• кам’янка або димар погано тягне

• каміння кам’янки брудні та вивітрені, або вони складені занадто щільно

• кількість каміння занадто велика або занадто багато дрібного каміння

Чи видає підпічка запах?

• кам’янку не було належним чином попередньо розігріто

• каміння не було помито

• на каміння потрапив жир або інший бруд

• вода в сауні брудна

Prestige Comfort

7. Гарантія

Обігрівачі Narvi NC мають дворічну гарантію відповідно до Закону про захист прав споживачів. Гарантія поширюється на звичайне сімейне використання, якщо використання, встановлення та обслуговування здійснюються відповідно до інструкцій до обігрівача.

Гарантійний термін починається з моменту передачі виробу кінцевому користувачеві. Однак постачальник не несе відповідальності, в межах гарантії чи іншим чином, за дефекти, що виникли пізніше ніж через два (2) роки після передачі виробу покупцеві.

Постачальник може, на власний розсуд, відремонтувати дефектний виріб або поставити покупцеві новий виріб замість дефектного.

Гарантія не покриває будь-які витрати на транспортування, демонтаж та встановлення чи інші подібні витрати, які можуть виникнути. Квитанція продавця служить підтвердженням гарантії.

Клієнт повинен оглянути виріб негайно після доставки. Клієнт повинен подати письмову скаргу постачальнику протягом двох (2) тижнів з моменту виявлення або необхідності виявлення дефекту.

Конструкцію виробу не можна змінювати, а також не можна використовувати аксесуари, окрім тих, що схвалені виробником. Відхилення від інструкцій та протипожежних норм може спричинити пожежу або пошкодження обігрівача. Для отримання детальнішої інформації про протипожежні норми зверніться до місцевих пожежних органів. З виробом слід поводитися обережно. Неправильне використання виробу включає: неправильне регулювання тяги, спалювання занадто великої кількості дров, занадто тривале нагрівання, неправильне розташування каменів (занадто багато, занадто близько одне до одного) та використання солоної води (наприклад, морської води). Гарантія не поширюється на пошкодження, спричинені неправильним використанням.

Prestige Comfort